LaserJet Enterprise M506

Пайдаланушы нұсқаулығы

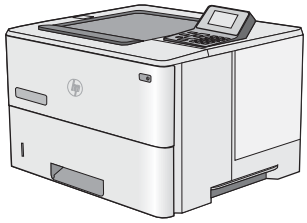

M506n

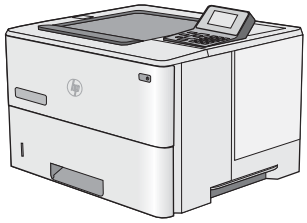

M506dn

M506x

www.hp.com/support/ljM506

HP LaserJet Enterprise M506

Пайдаланушы нұсқаулығы

Авторлық құқық және лицензия

© Copyright 2017 HP Development Company, L.P.

Авторлық құқық жөніндегі заңдарға сәйкес жағдайлардан басқа кезде, алдын ала жазбаша түрде алынған рұқсатсыз, көшіруге, бейімдендіруге немесе аударуға рұқсат етілмейді.

Мұнда берілген ақпарат ескертусіз өзгертілуі мүмкін.

HP өнімдері мен қызметтеріне берілетін кепілдіктер осындай өнімдер мен қызметтерге берілетін тікелей кепілдік жөніндегі мәлімдемелерде ғана көрсетілген. Бұл құжаттағы мәлімдемелер қосымша кепілдік ретінде қабылданбауы тиіс. HP бұл құжаттағы техникалық немесе редакторлық қателер немесе кемшіліктер үшін жауап бермейді.

Edition 2, 8/2017

Сауда белгілерінің иелері

Adobe®, Adobe Photoshop®, Acrobat®, and PostScript® — Adobe Systems Incorporated корпорациясының сауда белгілері.

Apple және Apple логотипі — Apple Computer, Inc. компаниясының АҚШ пен басқа елдердегі сауда белгілері. iPod — Apple Computer, Inc компаниясының сауда белгісі. iPod белгісі заңды немесе құқық иесі рұқсат еткен көшірме үшін қолданылады. Музыканы ұрламаңыз.

Microsoft®, Windows®, Windows® XP және Windows Vista® — Microsoft корпорациясының АҚШ-та тіркелген сауда белгілері.

UNIX® - Ашық Топтың тіркелген тауар белгісі.

Мазмұны

1 Принтерге жалпы шолу 1
Принтер көріністері 2
Принтердің алдыңғы көрінісі 2
Принтердің артқы көрінісі 3
Интерфейстік порттар 4
Басқару тақтасының түрі (4 жолды басқару тақтасы, тек n және dn модельдері) 4
Басқару тақтасының түрі (сенсорлы басқару тақтасы, тек x моделі) 5
Принтердің техникалық сипаттары 7
Техникалық сипаттамалары 7
Қолдау көрсетілетін операциялық жүйелер 8
Мобильді басып шығару шешімдері 11
Принтер өлшемдері 12
Энергияны тұтыну, электрлік сипаттамалары және дыбыс бөлуі 15
Қоршаған жұмыс ауқымы 15
Принтердің аппараттық құрал параметрлерін және бағдарламалық құралдарды орнату 16

2 Қағаз науалары 17
1-науаға (көп мақсатты науа) қағаз салу 18
Кіріспе 18
1-науаның қағаз бағыты 19
Балама бланк режимін пайдалану 19
Принтердің басқару тақтасының мәзірлерін пайдалана отырып альтернативті бланк режимін қосу 19
2, 3, 4 және 5-науаларға қағаз салу 20
Кіріспе 20
2-науа және 550 парақтық науалар қағаз бағыты 22
Балама бланк режимін пайдалану 22
Принтердің басқару тақтасының мәзірлерін пайдалана отырып альтернативті бланк режимін қосу 23
Конверттерді салу және басып шығару 24
Кіріспе 24
Конверттерді басып шығару 24

Конверт бағыты ... 24

3 Жабдықтар, керек-жарақтар және бөлшектер ... 25

Жабдықтарға, қосалқы құралдарға және бөлшектерге тапсырыс беру ... 26

Тапсырыс беру ... 26

Жабдықтар мен қосалқы құралдар ... 26

Тұтынушының өзі жөндейтін бөлшектер ... 27

Тонер картриджін ауыстыру ... 29

Кіріспе ... 29

Тонер картриджі туралы ақпарат ... 29

Картриджді шығару және ауыстыру ... 30

4 Басып шығару ... 33

Басып шығару тапсырмалары (Windows) ... 34

Басып шығару әдісі (Windows) ... 34

Қағаздың екі жағына автоматты түрде басып шығару (Windows жүйесі) ... 36

Қағаздың екі жағына қолмен басып шығару (Windows) ... 36

Бір параққа бірнеше бетті басып шығару (Windows) ... 37

Қағаз түрін таңдау (Windows) ... 37

Қосымша басып шығару тапсырмалары ... 38

Басып шығару тапсырмалары (OS X) ... 39

Басып шығару жолы (OS X) ... 39

Қағаздың екі жағына автоматты түрде басып шығару (OS X) ... 39

Қағаздың екі жағына қолмен басып шығару (OS X) ... 39

Бір параққа бірнеше бетті басып шығару (OS X) ... 40

Қағаз түрін таңдау (OS X) ... 40

Қосымша басып шығару тапсырмалары ... 40

Кейінірек немесе жасырын басып шығару үшін принтерде басып шығару тапсырмаларын сақтау ... 42

Кіріспе ... 42

Сақталған тапсырма жасау (Windows) ... 42

Сақталған тапсырманы жасау (OS X) ... 44

Сақталған тапсырманы басып шығару ... 44

Сақталған тапсырманы жою ... 45

Мобильді басып шығару ... 46

Кіріспе ... 46

Электрондық пошта арқылы HP ePrint ... 46

HP ePrint бағдарламалық құралы ... 47

AirPrint ... 48

Android ендірілген басып шығаруы ... 48

Wi-Fi Direct және NFC арқылы басып шығару ... 48

USB портынан басып шығару ... 50

Кіріспе ... 50
USB портын басып шығару үшін қосу ... 50
USB құжаттарын басып шығару ... 51

5 Принтерді басқару ... 53
HP ендірілген веб-сервері (EWS) арқылы қосымша конфигурациялау ... 54
Кіріспе ... 54
HP енгізілген веб-серверіне (EWS) кіру ... 54
HP енгізілген веб-серверінің мүмкіндіктері ... 55
Information (Ақпарат) жиекбелгісі ... 56
General (Жалпы) қойындысы ... 56
Басып шығару қойындысы ... 57
Troubleshooting (Ақаулықтарды жою) қойындысы ... 58
Security (Қауіпсіздік) қойындысы ... 58
HP Web Services (HP веб-қызметтері) қойындысы ... 59
Желіге қосылу қойындысы ... 59
Other Links (Басқа сілтемелер) тізімі ... 60
OS X жүйесіне арналған HP утилитасымен күрделі параметрлерді реттеу ... 62
HP утилитасын ашыңыз ... 62
HP утилитасының функциялары ... 62
IP желі параметрлерін реттеу ... 64
Принтер ортақтасқан дисклеймері ... 64
Желі параметрлерін көру немесе өзгерту ... 64
Желідегі өнімнің атауын өзгерту ... 64
IPv4 TCP/IP параметрлерін басқару тақтасын қолмен реттеңіз ... 65
IPv6 TCP/IP параметрлерін басқару тақтасын қолмен реттеңіз ... 66
Байланыс жылдамдығы және дуплекстеу параметрлері ... 66
Принтердің қауіпсіздік мүмкіндіктері ... 68
Кіріспе ... 68
Қауіпсіздік мәлімделері ... 68
Әкімші құпия сөзін тағайындау ... 68
IP қауіпсіздігі ... 69
Пішімдеушіні құрсаулау ... 70
Шифрлау қолдауы: HP өнімділігі жоғары қауіпсіз қатты дискілері ... 70
Энергияны үнемдеу параметрлері ... 71
Кіріспе ... 71
EconoMode режимімен басып шығару ... 71
Ұйқы таймерін орнатып, принтерді 1 Ватт немесе одан аз қуат пайдаланатын етіп реттеңіз ... 71
HP Web Jetadmin ... 74
Бағдарламалық құрал және ішкі бағдарлама жаңартулары ... 75

6 Проблемаларды шешу ... 77
Тұтынушыларды қолдау ... 78
Басқару тақтасының анықтамалық жүйесі ... 79
Зауыттық параметрлерді қалпына келтіру ... 80
Кіріспе ... 80
Бірінші әдіс: Зауыттық параметрлерді принтердің басқару панелінен қалпына келтіру ... 80
Екінші әдіс: Зауыттық параметрлерді HP ендірілген веб-серверінен қалпына келтіру (тек желіге қосылған принтерлер) ... 80
Принтердің басқару панелінде «Cartridge is low» (Картридж деңгейі төмен) немесе «Cartridge is very low» (Картридж деңгейі өте төмен) хабары көрсетіледі ... 82
«Very Low» (Өте төмен) параметрлерін өзгерту ... 82
Факс мүмкіндігі бар өнімдер үшін ... 82
Жабдықтарына тапсырыс беру ... 83
Принтер қағазды алмайды немесе қате алады ... 84
Кіріспе ... 84
Принтер қағазды тартып алмайды ... 84
Принтер бірнеше қағаз парақтарын тартып алады ... 86
Кептелген қағаздарды шығару ... 90
Кіріспе ... 90
Кептелу орындары ... 90
Кептелістерді жою үшін автожылжу ... 91
Қағаз кептелістері жиі немесе қайта-қайта орын ала бере ме? ... 91
1-науадағы кептелген қағаздарды тазалау ... 91
2-науа мен 550 парақтық науаларды кептелген қағаздардан тазалау ... 93
Тонер картриджінің аумағындағы кептелген қағаздарды тазалау ... 96
Кептелген қағаздарды артқы есіктен және термобекіткіш аумағынан алыңыз ... 98
Шығыс қалтасындағы кептелген қағаздарды тазалау ... 99
Дуплекстегіштегі кептелген қағаздарды тазалау ... 100
Баспа сапасын жақсарту ... 105
Кіріспе ... 105
Әртүрлі бағдарламалық құралдан басып шығару ... 105
Баспа тапсырмасы үшін қағаз түрінің параметрін тексеру ... 105
Қағаз түрінің параметрін тексеру (Windows) ... 105
Қағаз түрінің параметрін тексеру (OS X) ... 105
Тонер картриджінің күйін тексеру ... 106
Принтерді тазалау ... 106
Тазалағыш бетті басып шығару ... 106
Тонер картриджін көзбен тексеру ... 107
Қағаз бен басып шығару ортасын тексеру ... 107
1-қадам: HP қағаз ерекшеліктеріне сай келетін қағазды пайдалану ... 107
2-қадам: Ортаны тексеру ... 107

Үшінші қадам: жеке науа тураланыуын орнату 108
Үнемдеу режимі параметрлерін тексеру 108
Басқа принтер драйверін қолданып көру 109
Сымсыз желі мәселелерін шешу 111
Кіріспе 111
Төмен физикалық байланыс 111
Компьютер принтерге қате IP мекенжайын қолдануда 111
Компьютерді принтермен байланыстыру мүмкін емес. 111
Принтер желі үшін қате сілтеме және дуплекс параметрлерін пайдалануда 112
Жаңа бағдарламалық құралдар үйлесімді ақаулықтарды тудыруы мүмкін. 112
Компьютеріңіз немесе жұмыс компьютеріңіз дұрыс орнатылмаған. 112
Принтер ажыратылған немесе басқа желі параметрлері дұрыс емес. 112

Индекс 113

1 Принтерге жалпы шолу

- Принтер көріністері
- Принтердің техникалық сипаттары
- Принтердің аппараттық құрал параметрлерін және бағдарламалық құралдарды орнату

Қосымша ақпарат алу үшін:

Келесі ақпарат жариялау уақытында дұрыс болады. Ағымдағы ақпаратты www.hp.com/support/ljM506 бөлімінен қараңыз.

Принтер бойынша HP компаниясының жан-жақты анықтамасы мынадай ақпаратты қамтиды:

- Орнату және параметрлерді реттеу
- Үйрену және пайдалану
- Проблемаларды шешу
- Бағдарламалық құрал мен микробағдарлама жаңартуларын жүктеп алу
- Қолдау форумдарына қосылу
- Кепілдік және құқықтық ақпарат табу

Принтер көріністері

- Принтердің алдыңғы көрінісі
- Принтердің артқы көрінісі
- Интерфейстік порттар
- Басқару тақтасының түрі (4 жолды басқару тақтасы, тек n және dn модельдері)
- Басқару тақтасының түрі (сенсорлы басқару тақтасы, тек x моделі)

Принтердің алдыңғы көрінісі

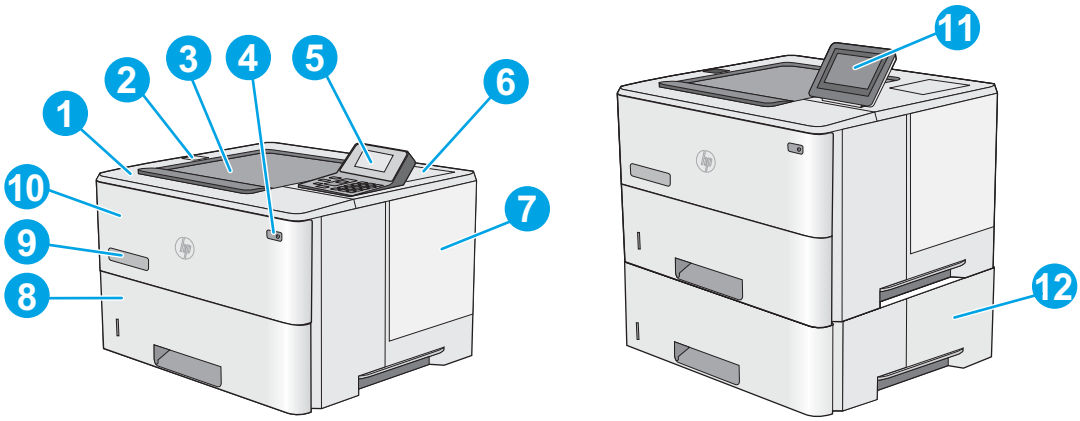

1	Жоғарғы қақпақ (тонер картриджіне қол жеткізу)
2	Оңай қол жететін USB порты Компьютерсіз басып шығару немесе принтердің ішкі бағдарламалық құралын жаңарту үшін USB флеш дискісін салыңыз. ЕСКЕРТПЕ: бұл портты әкімші пайдаланбастан бұрын қосуы тиіс.
3	Стандартты шығару қалтасы
4	Қосу/өшіру түймешігі
5	Пернетақтасы бар 4 жолды СКД басқару тақтасы (тек n және dn модельдері)
6	Қосалқы құрал мен үшінші тарап құрылғыларын жалғауға арналған жабдықтарды біріктіру қалтасы (тек dn және x модельдері) ЕСКЕРТПЕ: Жабдықтарды біріктіру қалтасын (HIP) қолдану үшін, HP ішкі USB порттарының жабдығын (B5L28A) орнатыңыз. HIP ішіндегі USB порты басқа жағдайда жұмыс істемейді.
7	Пішімдегіш қақпағы
8	2-науа
9	Модель аты
10	1-науа

11	Түрлі түсті сенсорлы дисплейі бар басқару тақтасы (тек x модельдері)
12	1 x 550 парақтық қағаз бергіш, 3-науа (x моделінде бар, басқа модельдерге қосымша) ЕСКЕРТПЕ: Әрбір принтер моделі үш қосымша 1 x 550 парақтық қағаз бергішке дейін қабылдайды (3, 4 және 5 науасы). 3-науа x моделінде бар.

Принтердің артқы көрінісі

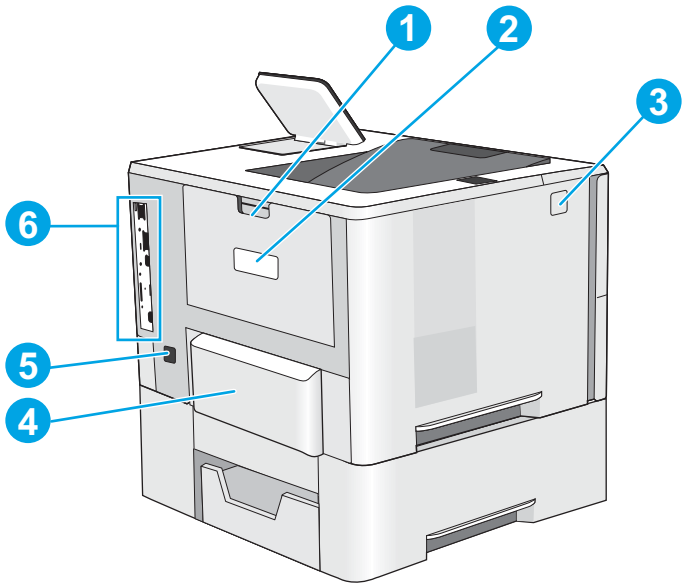

1	Артқы есік (кептелістерді жою үшін қол жеткізу)
2	Сериялық нөмір және өнім нөмірінің жапсырмасы
3	Жоғарғы қақпақты босату түймесі
4	2-науаға арналған шаңнан қорғау қақпағы (Legal өлшемді қағаз жүктелгенде басып шығарылады)
5	Қуат көзіне қосу
6	Пішімдегіш (интерфейс порттары бар)

Интерфейстік порттар

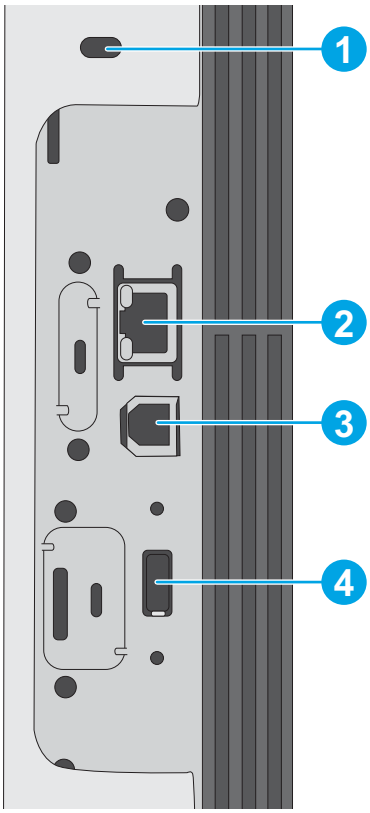

1	Кабель түріндегі қауіпсіздік құлпына арналған ұя
2	Жергілікті желі (LAN) Ethernet (RJ-45) желілік порты
3	Hi-Speed USB 2.0 баспа порты
4	Сыртқы USB құрылғыларын жалғауға арналған USB порты (бұл порт жабық болуы мүмкін) ЕСКЕРТПЕ: Оңай қол жетімді USB құрылғысынан басып шығару үшін басқару тақтасына жақын USB портын пайдаланыңыз.

Басқару тақтасының түрі (4 жолды басқару тақтасы, тек n және dn модельдері)

Басқару тақтасын пайдаланып, принтер мен тапсырма туралы ақпарат алыңыз және принтерді реттеңіз.

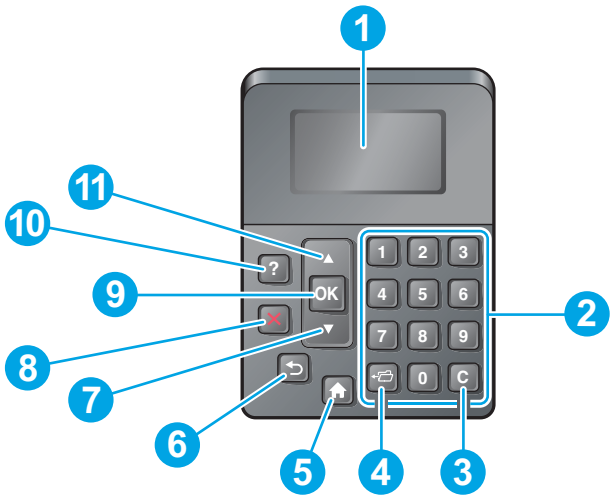

1	Басқару тақтасының дисплейі	Мәртебе жөніндегі ақпаратты, мәзірлерді, анықтама мәліметтерін және қателік жөніндегі хабарларды көрсетеді
2	Санды пернетақта	Санды мәндерді енгізіңіз
3	Өшіру түймесі	Мәндерді өздерінің әдепкі күйлеріне қайтарып, анықтама экранын жабады
4	Қалта түймесі	Retrieve Job (Шығару тапсырмасы) мәзіріне жылдам өткізеді
5	Негізгі түймешігі	Мәзірлерді ашады және Негізгі экранға оралады
6	Кері түймесі	Мәзір тармағында бір деңгейге артқа жылжытады немесе бір сандық енгізуді кері қайтарады
7	Төмен бағытты көрсеткі	Тізімдегі келесі элементке өткізеді немесе сандық элементтердің мәнін кішірейтеді
8	Тоқтату түймесі	Сол мезеттегі баспа тапсырмасын тоқтатып, принтердегі қағаздарды шығарады
9	OK түймесі	• Кез келген тармақтың таңдалған мәнін сақтайды • Басқару панелінің дисплейінде бөлектелген элементке байланысты әрекетті орындайды • Жағдай түзетілген кезде қате туралы хабарды өшіреді
10	Анықтама түймешігі	Басқару панелінің дисплейіндегі хабар туралы ақпарат береді
11	Жоғары бағытты көрсеткі	Тізімдегі бұрынғы элементке өткізеді немесе сандық элементтердің мәнін үлкейтеді

Басқару тақтасының түрі (сенсорлы басқару тақтасы, тек x моделі)

ЕСКЕРТПЕ: Көруді оңайлату үшін, басқару тақтасын бір жаққа қисайтыңыз.

Негізгі экран принтер мүмкіндіктерін пайдалануға мүмкіндік беріп, принтердің ағымдағы күйін көрсетеді.

Негізгі 🏠 түймені түртіп, кез келген уақытта негізгі экранға оралыңыз. Принтердің басқару тақтасының астыңғы сол жағындағы негізгі 🏠 түймені түртіңіз немесе көп экранның үстіңгі сол жақ бұрышындағы негізгі түймені түртіңіз.

ЕСКЕРТПЕ: Негізгі экранда көрсетілетін мүмкіндіктер принтердің конфигурациясына байланысты әр түрлі болуы мүмкін.

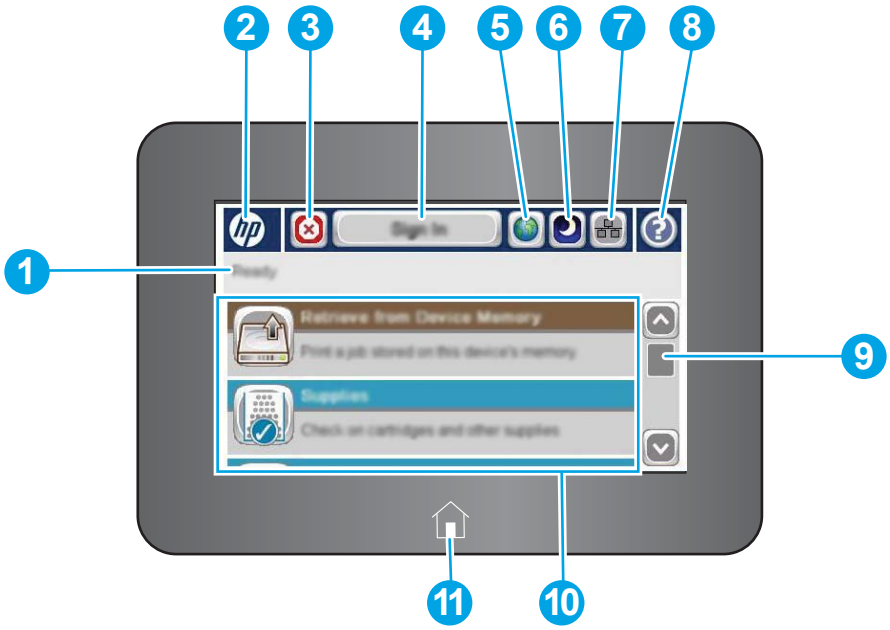

1	Printer Status (Принтер күйі)	Күй жолы жалпы принтер күйі туралы ақпарат береді.
2	HP логотипі немесе Home (Негізгі бет) түймешігі	Негізгі экраннан басқа барлық экранда HP логотипі негізгі түймесіне өзгереді. Негізгі экранға оралу үшін негізгі түймесін түртіңіз.
3	Тоқтату түймешігі	Ағымдағы тапсырманы кідірту үшін тоқтату түймешігін түртіңіз. Job Status (Тапсырма күйі) экраны ашылады да, тапсырмадан бас тарту немесе жалғастыру опциялары беріледі.
4	Sign In (Кіру) немесе Sign Out (Шығу) түймесі	Қорғалған мүмкіндіктерге қол жеткізу үшін Sign In (Кіру) түймесін түртіңіз. Принтерден шығу үшін Sign Out (Шығу) түймесін түртіңіз. Принтер барлық опциялардың әдепкі параметрлерін қалпына келтіреді.
5	Тілді таңдау түймешігі	Басқару тақтасының дисплейі үшін тілді таңдау үшін осы түймешікті түртіңіз.
6	Күту түймешігі	Принтерді ұйқы режиміне қою үшін ұйқы режимі түймешігін түртіңіз.
7	Желі түймешігі	Желілік байланыс туралы ақпаратты табу үшін желі түймешігін түртіңіз.
8	Анықтама түймешігі	Ендірілген анықтама жүйесін ашу үшін Help (Анықтама) түймешігін түртіңіз.
9	Жылжыту жолағы	Қол жетімді мүмкіндіктердің толық тізімін көру үшін жылжыту жолағын пайдаланыңыз.
10	Мүмкіндіктер	Принтер конфигурациясына байланысты бұл аймақта көрсетілетін мүмкіндіктер келесі элементтердің кез келгенін қамтуы мүмкін: • USB жадынан шығарып алу • Құрылғы жадынан шығару • Жабдықтар • Науалар • Басқару • Құрылғыға техникалық қызмет көрсету
11	Негізгі түймешігі	Принтердің негізгі экранына кез келген уақытта оралу үшін негізгі түймені түртіңіз.

Принтердің техникалық сипаттары

МАҢЫЗДЫ АҚПАРАТ: Төмендегі техникалық сипаттамалар жарияланған уақытында дұрыс болып табылады, бірақ олар өзгеруі мүмкін. Ағымдағы ақпаратты www.hp.com/support/ljM506 бөлімінен қараңыз.

- Техникалық сипаттамалары
- Қолдау көрсетілетін операциялық жүйелер
- Мобильді басып шығару шешімдері
- Принтер өлшемдері
- Энергияны тұтыну, электрлік сипаттамалары және дыбыс бөлуі
- Қоршаған жұмыс ауқымы

Техникалық сипаттамалары

Модель аты		M506n	M506dn	M506x
Өнім нөмірі		F2A68A	F2A69A	F2A70A
Қағаз салу	1-науа (сыйымдылығы 100 парақ)	✓	✓	✓
	2-науа (сыйымдылығы 550 парақ)	✓	✓	✓
	1 x 550 парақтық қағаз бергіш ЕСКЕРТПЕ: Әрбір принтер моделі үш қосымша 1 x 550 парақтық қағаз бергішке дейін қабылдайды (3, 4 және 5 науасы). 3-науа x моделінде бар.	Қосымша	Қосымша	✓
	Принтердің корпусы/тірегі	Қосымша	Қосымша	Қосымша
	Автоматты дуплекстік басып шығару	Қолданылмайды	✓	✓
Байланыс мүмкіндігі	IPv4 және IPv6 бар 10/100/1000 Ethernet желі байланысы	✓	✓	✓
	Hi-Speed USB 2.0	✓	✓	✓
	Компьютерсіз басып шығаруға және енгізілген бағдарламалық құралды жаңартуға арналған оңай қол жетімді USB порты	✓	✓	✓
	Қосалқы құрал мен үшінші тарап құрылғыларын жалғауға арналған Жабдықтарды біріктіру қалтасы	Қолданылмайды	✓	✓
	HP ішкі USB порттары	Қосымша	Қосымша	Қосымша

Модель аты		M506n	M506dn	M506x
Өнім нөмірі		F2A68A	F2A69A	F2A70A
	HP Jetdirect 3000w NFC/Мобильді құрылғылардан басып шығаруға арналған сымсыз қосалқы құрал ЕСКЕРТПЕ: Жабдықтарды біріктіру қалтасында пайдалану үшін. HP Jetdirect 3000w NFC/сымсыз қосалқы құралы үшін HP ішкі USB порттарының қосалқы құралы қажет. J8031A нұсқасын артқы хосттың USB порты арқылы да жалғауға болады. Бұл жағдайда HIP қолданылмайды.	Қосымша	Қосымша	Қолдау жоқ
	Мобильді құрылғылардан басып шығаруға арналған HP жақын өрістік байланысы (NFC) және Wi-Fi Direct функциясы	Қолданылмайды	Қолдау жоқ	✓
	Сымсыз қосуға арналған HP Jetdirect 2900nw баспа сервері	Қосымша	Қосымша	Қосымша
Жад	512 МБ негізгі жад ЕСКЕРТПЕ: Негізгі жад DIMM жад модулін қосу арқылы 1,5 ГБ-қа дейін кеңейтіледі.	✓	✓	✓
Жаппай сақтау құралы	4 ГБ енгізілген мультимедиалық басқарушы (eMMC)	✓	✓	✓
	500 ГБ FIPS қатты диск	Қосымша	Қосымша	Қосымша
Қауіпсіздік	Принтер арқылы өтетін барлық деректерді кодтауға арналған HP сенімді платформалық модулі	Қосымша	Қосымша	Қосымша
Басқару тақтасының дисплейі және кірісі	10 пернелі пернетақтасы бар 4 жолды графикалық дисплей	✓	✓	Қолданылмайды
	Түсті сенсорлы басқару тақтасы	Қолданылмайды	Қолданылмайды	✓
Басып шығару	Letter өлшемді қағазда минутына 45 парағына дейін (п/мин) және A4 өлшемді қағазда минутына 43 парағына дейін (п/мин) басып шығарады.	✓	✓	✓
	Оңай қол жететін USB арқылы басып шығару (компьютер қажет емес)	✓	✓	✓
	Кейінірек немесе жасырын басып шығару үшін тапсырмаларды принтер жадында сақтау	✓	✓	✓

Қолдау көрсетілетін операциялық жүйелер

Төмендегі ақпарат принтерге қатысты Windows PCL 6 және OS X баспа драйверлеріне және қораптағы бағдарламалық құрал орнату ықшам дискісіне қолданылады.

Windows: HP бағдарлама орнату ықшам дискісі толық бағдарламаны орнату құралын пайдаланған кезде, қосымша бағдарламамен бірге Windows операциялық жүйесіне байланысты «HP PCL.6» нұсқасының 3 баспа драйверін, «HP PCL 6» нұсқасының 3 баспа драйверін немесе «HP PCL-6» нұсқасының 4 баспа драйверін орнатады. Осы принтер үшін принтерге қолдау көрсететін веб-тораптан «HP PCL.6» нұсқасының 3 баспа драйверін, «HP PCL 6» нұсқасының 3 баспа драйверін және «HP PCL-6» нұсқасының 4 баспа драйверін жүктеп алыңыз: www.hp.com/support/ljM506.

Mac компьютерлері, OS X және iOS құрылғылары: Mac компьютерлері мен Apple iOS мобильді құрылғыларына осы принтер қолдау көрсетіледі. OS X баспа драйвері және баспа утилитасы hp.com сайтынан жүктеуге қолжетімді және Apple Software Update арқылы да қолжетімді болуы мүмкін. HP OS X бағдарламалық құралы қораптағы ықшам дискіде берілмейді. OS X үшін HP орнату бағдарламасын жүктеп алу үшін мына қадамдарды орындаңыз:

1. www.hp.com/support/ljM506 торабына өтіңіз.
2. **Support Options (Қолдау опциялары) тармағын, одан кейін Download Options** (Жүктеп алу опциялары) астынан **Drivers, Software & Firmware** (Драйверлер, бағдарламалық құрал мен микробағдарлама) тармағын таңдаңыз.
3. Операциялық жүйе нұсқасын басып, **Download** (Жүктеу) түймесін басыңыз.

Кесте 1-1 Қолдау көрсетілетін операциялық жүйелер мен баспа драйверлері

Операциялық жүйе	Баспа драйвері орнатылды (Windows жүйесіне арналған бағдарламаны орнату құралынан немесе OS X жүйесіне арналған веб-сайттағы орнату құралынан)	Ескертпелер
Windows® XP SP3, 32 биттік	«HP PCL.6» принтерге қатысты баспа драйвері осы операциялық жүйеге негізі бағдарламалық құралды орнатудың бір бөлігі ретінде орнатылады. Негізгі орнату құралы драйверді ғана орнатады.	Толық бағдарламалық құралды орнату құралын бұл операциялық жүйе қолдамайды. Microsoft корпорациясы 2009 жылдың сәуір айында Windows XP жүйесіне негізгі қолдау көрсетуді тоқтатты. HP компаниясы тоқтатылған XP операциялық жүйесі үшін ең жақсы қолдауды қамтамасыз етуді жалғастырады.
Windows Vista®, 32 биттік	«HP PCL.6» принтерге қатысты баспа драйвері осы операциялық жүйеге негізі бағдарламалық құралды орнатудың бір бөлігі ретінде орнатылады. Негізгі орнату құралы драйверді ғана орнатады.	Толық бағдарламалық құралды орнату құралын бұл операциялық жүйе қолдамайды.
Windows Server 2003 SP2, 32 биттік	«HP PCL.6» принтерге қатысты баспа драйвері осы операциялық жүйеге негізі бағдарламалық құралды орнатудың бір бөлігі ретінде орнатылады. Негізгі орнату құралы драйверді ғана орнатады.	Толық бағдарламалық құралды орнату құралын бұл операциялық жүйе қолдамайды. Microsoft корпорациясы 2010 жылдың шілде айында Windows Server 2003 операциялық жүйесіне негізгі қолдау көрсетуді тоқтатты. HP компаниясы тоқтатылған Server 2003 операциялық жүйесі үшін ең жақсы қолдауды қамтамасыз етуді жалғастырады.
Windows 7 SP1, 32 биттік және 64 биттік	«HP PCL 6» принтерге қатысты баспа драйвері осы операциялық жүйеге толық бағдарламалық құралды орнатудың бір бөлігі ретінде орнатылады.	

Кесте 1-1 Қолдау көрсетілетін операциялық жүйелер мен баспа драйверлері (жалғасы)

Операциялық жүйе	Баспа драйвері орнатылды (Windows жүйесіне арналған бағдарламаны орнату құралынан немесе OS X жүйесіне арналған веб-сайттағы орнату құралынан)	Ескертпелер
32 биттік және 64 биттік Windows 8	«HP PCL-6» принтерге қатысты баспа драйвері осы операциялық жүйеге негізі бағдарламалық құралды орнатудың бір бөлігі ретінде орнатылады. Негізгі орнату құралы драйверді ғана орнатады.	Толық бағдарламалық құралды орнату құралын бұл операциялық жүйе қолдамайды. Windows 8 RT нұсқасына Microsoft IN OS 4 нұсқасының 32 биттік драйвері арқылы қолдау көрсетіледі.
Windows 8.1, 32 биттік және 64 биттік	«HP PCL-6» принтерге қатысты баспа драйвері осы операциялық жүйеге негізі бағдарламалық құралды орнатудың бір бөлігі ретінде орнатылады. Негізгі орнату құралы драйверді ғана орнатады.	Толық бағдарламалық құралды орнату құралын бұл операциялық жүйе қолдамайды. Windows 8.1 RT нұсқасына Microsoft IN OS 4 нұсқасының 32 биттік драйвері арқылы қолдау көрсетіледі.
32 биттік және 64 биттік Windows 10	«HP PCL-6» принтерге қатысты баспа драйвері осы операциялық жүйеге негізі бағдарламалық құралды орнатудың бір бөлігі ретінде орнатылады. Негізгі орнату құралы драйверді ғана орнатады.	Толық бағдарламалық құралды орнату құралын бұл операциялық жүйе қолдамайды.
Windows Server 2008 SP2, 32 биттік	«HP PCL.6» принтерге қатысты баспа драйвері осы операциялық жүйеге негізі бағдарламалық құралды орнатудың бір бөлігі ретінде орнатылады. Негізгі орнату құралы драйверді ғана орнатады.	Толық бағдарламалық құралды орнату құралын бұл операциялық жүйе қолдамайды.
64 биттік Windows Server 2008 SP2	«HP PCL 6» принтерге қатысты баспа драйвері осы операциялық жүйеге негізі бағдарламалық құралды орнатудың бір бөлігі ретінде орнатылады. Негізгі орнату құралы драйверді ғана орнатады.	Толық бағдарламалық құралды орнату құралын бұл операциялық жүйе қолдамайды.
Windows Server 2008 R2, SP 1, 64 биттік	«HP PCL 6» принтерге қатысты баспа драйвері осы операциялық жүйеге негізі бағдарламалық құралды орнатудың бір бөлігі ретінде орнатылады. Негізгі орнату құралы драйверді ғана орнатады.	Толық бағдарламалық құралды орнату құралын бұл операциялық жүйе қолдамайды.
64 биттік Windows Server 2012	Бағдарламалық құрал орнату бағдарламасы Windows Server 2012 нұсқасына қолдау көрсетпейді, бірақ «HP PCL 6» 3-нұсқалы және «HP PCL-6» 4-нұсқалы принтерге тән баспа драйверлері оған қолдау көрсетеді.	Драйверді HP веб-сайтынан жүктеп алып, Windows «Принтер қосу» құралымен оны орнатыңыз.

Кесте 1-1 Қолдау көрсетілетін операциялық жүйелер мен баспа драйверлері (жалғасы)

Операциялық жүйе	Баспа драйвері орнатылды (Windows жүйесіне арналған бағдарламаны орнату құралынан немесе OS X жүйесіне арналған веб-сайттағы орнату құралынан)	Ескертпелер
Windows Server 2012 R2, 64 биттік	Бағдарламалық құрал орнату бағдарламасы Windows Server 2012 нұсқасына қолдау көрсетпейді, бірақ «HP PCL 6» 3-нұсқалы және «HP PCL-6» 4-нұсқалы принтерге тән баспа драйверлері оған қолдау көрсетеді.	Драйверді HP веб-сайтынан жүктеп алып, Windows «Принтер қосу» құралымен оны орнатыңыз.
OS X 10.8 Mountain Lion, OS X 10.9 Mavericks, OS X 10.10 Yosemite	OS X баспа драйвері мен баспа утилитасын hp.com сайтынан жүктеп алуға болады және Apple Software Update арқылы да алынуы мүмкін. HP OS X бағдарламалық құралы қораптағы ықшам дискіде берілмейді.	OS X үшін осы принтердің қолдау көрсететін веб-сайтынан орнату құралын жүктеп алыңыз. 1. www.hp.com/support/ljM506 торабына өтіңіз. 2. **Support Options (Қолдау опциялары) тармағын, одан кейін Download Options** (Жүктеп алу опциялары) астынан **Drivers, Software & Firmware** (Драйверлер, бағдарламалық құрал мен микробағдарлама) тармағын таңдаңыз. 3. Операциялық жүйе нұсқасын басып, **Download** (Жүктеу) түймесін басыңыз.

ЕСКЕРТПЕ: Қолдау көрсетілетін операциялық жүйелердің ағымдағы тізімін көру үшін принтерге арналған HP компаниясының барлығы қосылған анықтамасын алу мақсатында www.hp.com/support/ljM506 торабына өтіңіз.

ЕСКЕРТПЕ: Клиенттік және серверлік операциялық жүйелер туралы және осы принтердің HP UPD драйвер қолдауы туралы мәліметтерді алу үшін www.hp.com/go/upd веб-сайтына өтіңіз. **Additional information** (Қосымша ақпарат) тармағының астында сілтемелерді басыңыз.

Кесте 1-2 Жүйеге қойылатын ең аз талаптар

Windows	Mac компьютерлері және OS X
• ықшам диск, DVD жетегі немесе Интернет байланысы • Тағайындалған USB 1.1 немесе 2.0 қосылымы немесе желі қосылымы • 400 МБ қол жетімді қатты диск бос орны	• Интернет қосылысы • 1 ГБ қол жетімді қатты диск бос орны

Мобильді басып шығару шешімдері

Принтер мобильді басып шығару үшін мына бағдарламалық құралға қолдау көрсетеді:

- HP ePrint бағдарламалық құралы

ЕСКЕРТПЕ: HP ePrint бағдарламалық құралы келесі операциялық жүйелерді қолдайды: Windows 7 SP 1 (32 биттік және 64 биттік); Windows 8 (32 биттік және 64 биттік); Windows 8.1 (32 биттік және 64 биттік); Windows 10 (32 биттік және 64 биттік); және OS X жүйесінің 10.8 Mountain Lion, 10.9 Mavericks және 10.10 Yosemite нұсқалары.

- Электрондық пошта арқылы HP ePrint (HP веб-қызметтерінің қосылуын және принтердің HP Connected арқылы тіркелуін қажет етеді)
- HP ePrint қолданбасы (Android, iOS және Blackberry жүйесінде қолдануға болады)
- ePrint Enterprise қолданбасы (ePrint Enterprise Server бағдарламалық құралы бар барлық принтерлерде қолдау көрсетіледі)
- HP Home and Biz қолданбасы (Symbian/Nokia құрылғыларында қолдануға болады)
- Google Cloud Print 1.0 (принтердің HP Connected арқылы тіркелуін, одан кейін Google Cloud арқылы тіркелуін қажет етеді)
- AirPrint
- Android басып шығару

Принтер өлшемдері

Сурет 1-1 n және dn модельдерінің өлшемдері

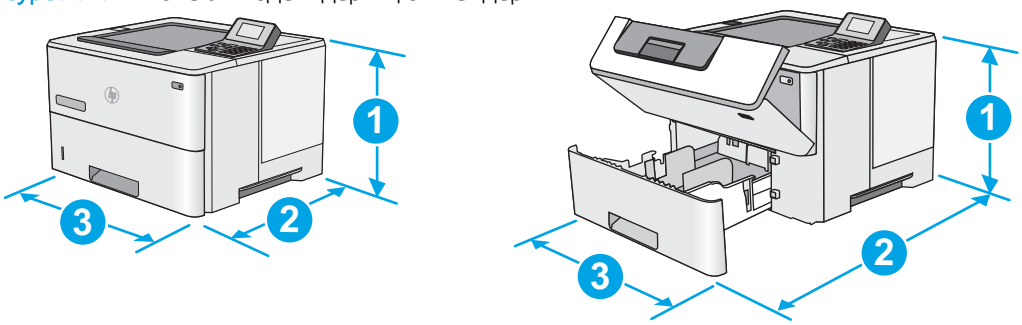

	Принтер толығымен жабық	Принтер толығымен ашық
1. Биіктігі	296 мм	296 мм
2. Қалыңдығы	2-науаның шаңнан қорғау қақпағы жабық: 376 мм 2-науаның шаңнан қорғау қақпағы ашық: 444 мм	569 мм
3. Ені	410 мм	410 мм
Салмағы	12 кг	

Сурет 1-2 x моделінің өлшемдері

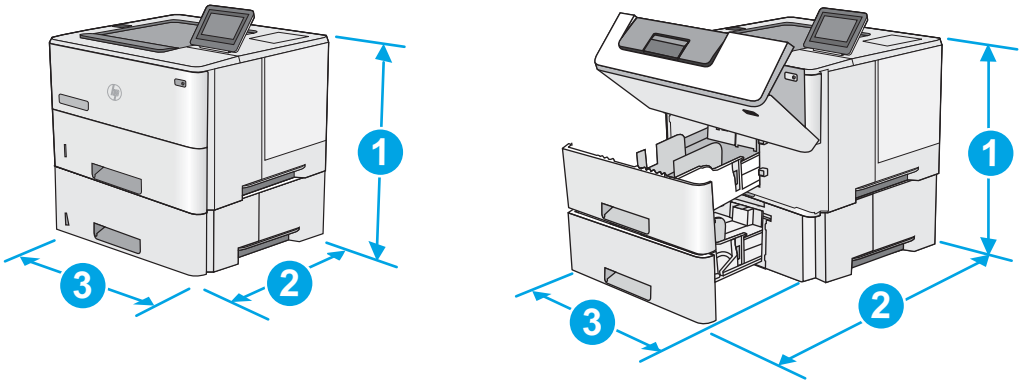

	Принтер толығымен жабық	Принтер толығымен ашық
1. Биіктігі	415 мм	487 мм
2. Қалыңдығы	2-науаның шаңнан қорғау қақпағы жабық: 376 мм 2-науаның шаңнан қорғау қақпағы ашық: 444 мм	569 мм
3. Ені	410 мм	410 мм
Салмағы	13,4 кг	

Сурет 1-3 1 x 550 парақтық қағаз бергіштің өлшемдері

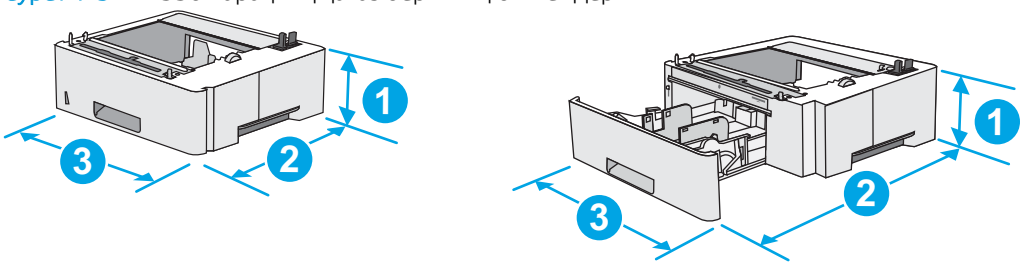

1. Биіктігі	130 мм
2. Қалыңдығы	Науа жабық: 376 мм Науа ашық: 569 мм
3. Ені	410 мм
Салмағы	1,4 кг

Сурет 1-4 Корпустың/тіректің өлшемдері

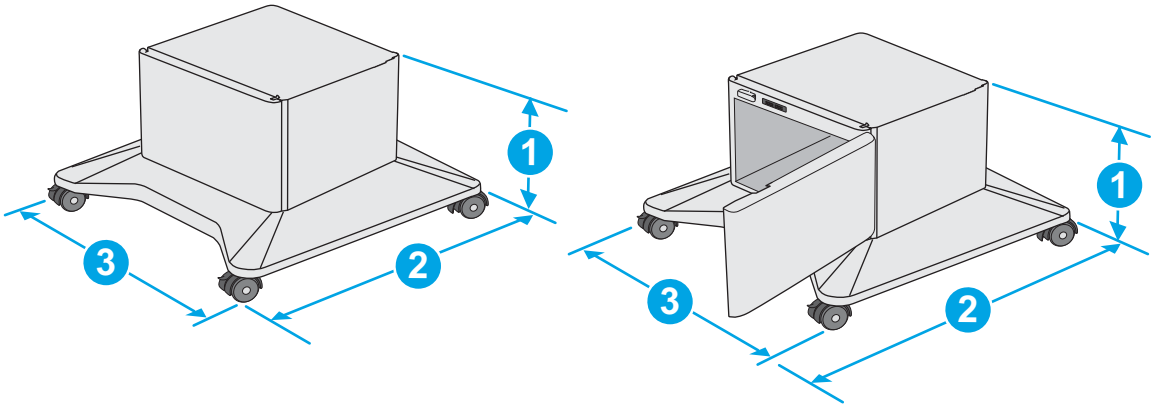

1. Биіктігі	381 мм
2. Қалыңдығы	Есік жабық: 632 мм Есік ашық және артқы дөңгелектері бұрылған: 865 мм
3. Ені	Есік жабық: 600 мм Есік ашық және артқы дөңгелектері бұрылған: 630 мм
Салмағы	9,0 кг

[1] Бұл мәндердің өзгеруі мүмкін. Ағымдағы ақпаратты алу үшін, www.hp.com/support/ljM506 бөліміне өтіңіз.

Сурет 1-5 Үш 1 x 550 парақтық қағаз бергіштері және корпусы/тірегі бар принтер өлшемдері

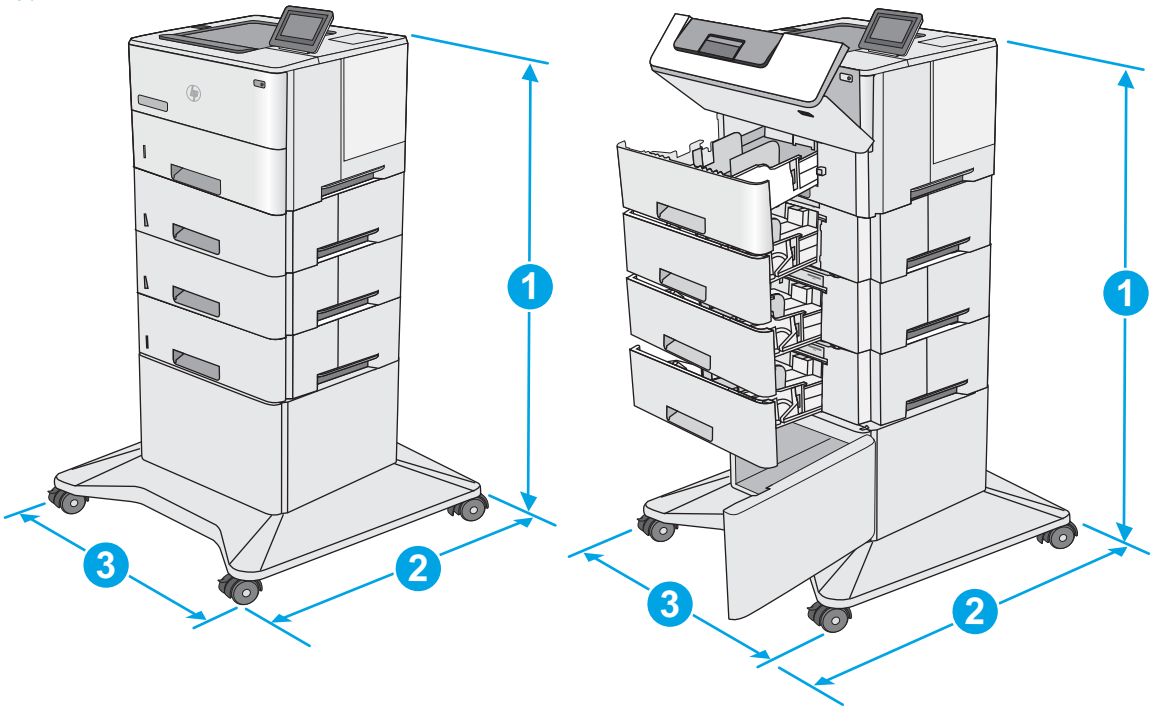

	Принтер мен қосалқы құралдар толығымен жабық	Принтер мен керек-жарақтар толығымен ашық
1. Биіктігі	1067 мм	1067 мм

	Принтер мен қосалқы құралдар толығымен жабық	Принтер мен керек-жарақтар толығымен ашық
2. Қалың-дығы	632 мм	865 мм
3. Ені	600 мм	630 мм
Салмағы	25,2 кг	

[1] Бұл мәндердің өзгеруі мүмкін. Ағымдағы ақпаратты алу үшін, www.hp.com/support/ljM506 бөліміне өтіңіз.

Энергияны тұтыну, электрлік сипаттамалары және дыбыс бөлуі

Ағымдағы ақпарат үшін www.hp.com/support/ljM506 қараңыз.

⚠ ЕСКЕРТУ: Қуат талаптары құрал сатылған елдегі/аймақтағы талаптарға негізделеді. Жұмыс істеу кернеулерін түрлендірмеңіз. Бұл принтерді зақымдап, принтер кепілдігін бұзуы мүмкін.

Қоршаған жұмыс ауқымы

Кесте 1-3 Жұмыс ортасының ерекшеліктері

Орта	Ұсынылады	Рұқсатты
Температура	17-25 °C	15°-30°C
Салыстырмалы ылғалдылық	10-70% салыстырмалы ылғалдылық (СЫ)	10-80% СЫ
Биіктік	Қолданылмайды	0-3000 м

Принтердің аппараттық құрал параметрлерін және бағдарламалық құралдарды орнату

Негізгі параметрлерді орнату нұсқауларын принтермен бірге келген Аппараттық құралды орнату нұсқаулығынан қараңыз. Қосымша нұсқаулар алу үшін, Интернеттегі HP қолдау торабына өтіңіз.

Принтер бойынша HP компаниясының жан-жақты анықтамасын алу үшін www.hp.com/support/ljM506 мекенжайына өтіңіз. Мына қолдауды іздеңіз:

- Орнату және параметрлерді реттеу
- Үйрену және пайдалану
- Проблемаларды шешу
- Бағдарламалық құрал мен микробағдарлама жаңартуларын жүктеп алу
- Қолдау форумдарына қосылу
- Кепілдік және құқықтық ақпарат табу

2 Қағаз науалары

- 1-науаға (көп мақсатты науа) қағаз салу
- 2, 3, 4 және 5-науаларға қағаз салу
- Конверттерді салу және басып шығару

Қосымша ақпарат алу үшін:

Келесі ақпарат жариялау уақытында дұрыс болады. Ағымдағы ақпаратты www.hp.com/support/ljM506 бөлімінен қараңыз.

Принтер бойынша HP компаниясының жан-жақты анықтамасы мынадай ақпаратты қамтиды:

- Орнату және параметрлерді реттеу
- Үйрену және пайдалану
- Проблемаларды шешу
- Бағдарламалық құрал мен микробағдарлама жаңартуларын жүктеп алу
- Қолдау форумдарына қосылу
- Кепілдік және құқықтық ақпарат табу

1-науаға (көп мақсатты науа) қағаз салу

Кіріспе

Төмендегі ақпарат қағазды 1-науаға салу жолын сипаттайды.Бұл науада 75 г/м^2 қағаздың 100 парағына дейін қолданылады.

ЕСКЕРТПЕ: Басып шығарудан бұрын баспа драйверінен дұрыс қағаз түрін таңдаңыз..

ЕСКЕРТУ: Кептелуге жол бермеу үшін басып шығару кезінде ешқашан 1-науаға қағаз қоспаңыз немесе алмаңыз.

1. 1-науаның кез келген жағындағы тұтқадан ұстап, оны өзіңізге тартып ашыңыз.

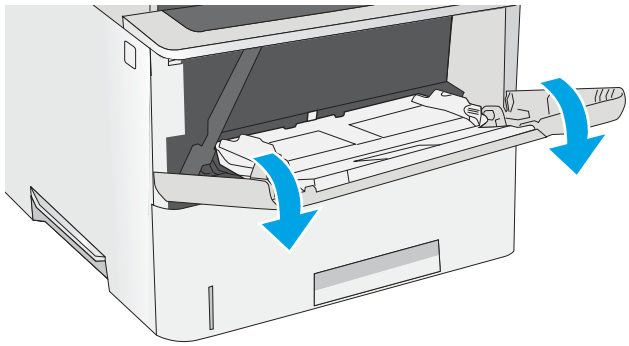

2. Қағазды қолдау үшін науа ұзартқышын тартыңыз.

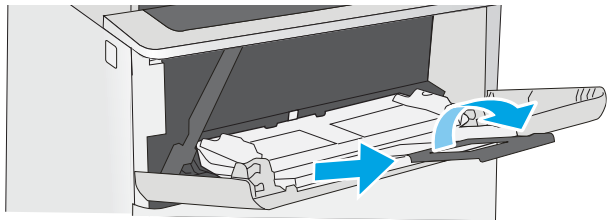

3. Қағаз бағыттауыштарын дұрыс өлшемге ашыңыз және одан кейін науаға қағаз салыңыз. Қағазды бағыттау жолдары туралы ақпаратты 1-науаның қағаз бағыты (19-бет) бөлімінен қараңыз.

   Қағаздың қағаз бағыттауыштардағы толтыру сызығына шақ келетінін тексеріңіз.

   ЕСКЕРТПЕ: жинақтың ең үлкен биіктігі — 10 мм немесе шамамен 75 г қағаздың 100 парағы.

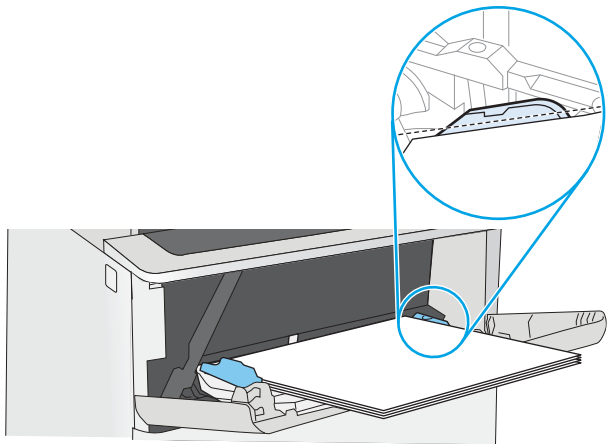

4. Бүйір бағыттауыштарының қағазды майыстырмай, сәл тиіп тұруы үшін оларды реттеп алыңыз.

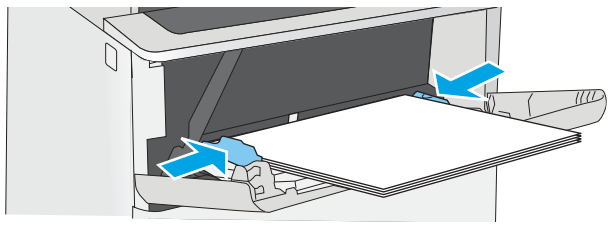

1-науаның қағаз бағыты

Егер арнайы бағытты қажет ететін қағазды пайдалансаңыз, оны келесі кестедегі ақпаратқа сәйкес салыңыз.

ЕСКЕРТПЕ: Alternative Letterhead Mode (Балама бланк режимі) параметрлері бланкіні немесе алдын ала басып шығарылған қағазды салу жолына әсер етеді. Бұл параметр әдепкі жағдайда ажыратулы болады. Бұл режимде пайдаланғанда, қағазды автоматты дуплекстік баспадағыдай салыңыз. Қосымша ақпаратты Балама бланк режимін пайдалану (19-бет) бөлімінен қараңыз.

Қағаз түрі	Бір жақты баспа	Екі жақты басып шығару және балама бланк режимі
Бланк, алдын ала басылған немесе алдын ала тесілген	Жоғары қаратып Жоғарғы жиегін принтерге бірінші кіргізіп 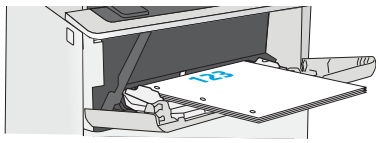	Төмен қаратып Төменгі жиегі принтерге қарайды 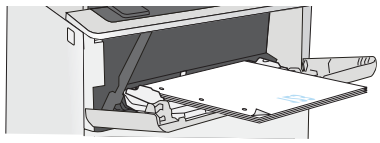

Балама бланк режимін пайдалану

Қағаз парағының бір жағына немесе екі жағына да басып шығарып немесе көшіріп жатсаңыз, барлық баспа тапсырмалары үшін бланк немесе алдын ала басып шығарылған қағазды науаға бірдей салу үшін, Alternative Letterhead Mode (Балама бланк режимі) мүмкіндігін пайдаланыңыз. Бұл режимде пайдаланғанда, қағазды автоматты дуплекстік баспадағыдай салыңыз.

Бұл мүмкіндікті пайдалану үшін принтердің басқару тақтасының мәзірлерін пайдаланып оны қосыңыз.

Принтердің басқару тақтасының мәзірлерін пайдалана отырып альтернативті бланк режимін қосу

1. Өнімнің басқару тақтасындағы «Бастапқы» түймесін басыңыз.
2. Мына мәзірлерді ашыңыз:
   - Басқару
   - Науаларды басқару
   - Балама бланк режимі
3. Enabled (Қосылған) опциясын таңдап, Save (Сақтау) түймесін түртіңіз де, OK түймесін басыңыз.

2, 3, 4 және 5-науаларға қағаз салу

Кіріспе

Төмендегі ақпарат қағазды 2-науаға және қосымша 500 парақтық науаларға (бөлшек нөмірі: F2A72A) салу жолдары туралы сипаттайды. Бұл науаларға 75 г/м^2 қағаздың 550 парағына дейін сыяды.

ЕСКЕРТПЕ: Қағазды 500 парақтық науаларға салу процедурасы 2-науаға салумен бірдей. Мұнда тек 2-науа көрсетілген.

ЕСКЕРТУ: Бір уақытта бір қағаз науаны ғана ұзартыңыз.

1. Науаны ашыңыз.

   ЕСКЕРТПЕ: пайдалану кезінде бұл науаны ашпаңыз.

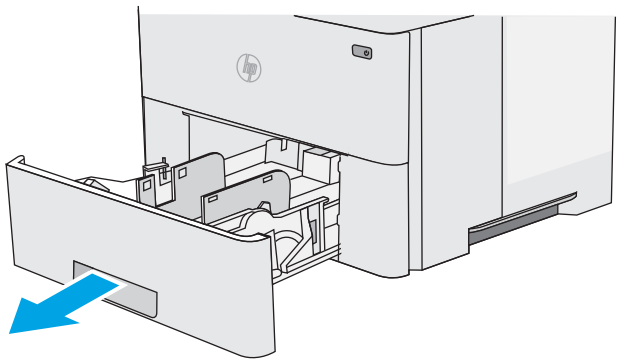

2. Қағазды салмас бұрын қағаздың ұзындығын бағыттағыштарды реттеуіш бекіткіштерін қысу және бағыттағыштарды пайдаланылатын қағаз өлшеміне сырғыту арқылы дұрыстаңыз.

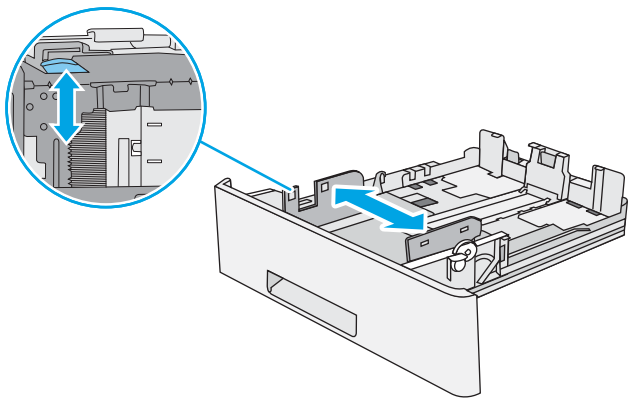

3. Қағаздың ұзындығын бағыттағыштарды реттеуіш бекіткіштерін қысу және бағыттағышты пайдаланылатын қағаз өлшеміне сырғыту арқылы дұрыстаңыз.

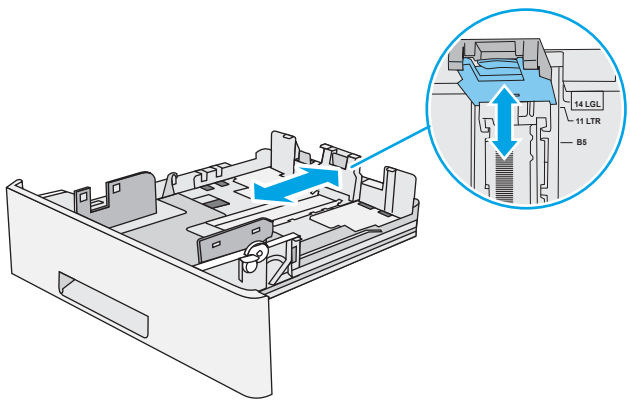

4. Науаға legal өлшемді қағазды салу үшін, ортасының сол жағында науаның артындағы тетікті қысыңыз және одан кейін науаны кері дұрыс қағаз өлшеміне созыңыз.

ЕСКЕРТПЕ: Бұл қадам басқа қағаз өлшемдеріне қолданылмайды.

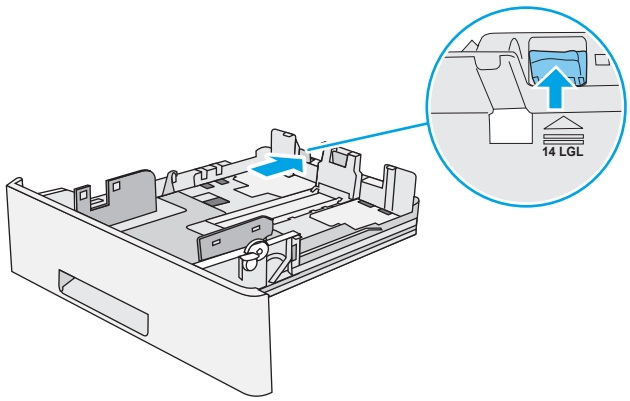

5. Науаға парақты салыңыз. Қағазды бағыттау жолдары туралы ақпаратты 2-науа және 550 парақтық науалар қағаз бағыты (22-бет) бөлімінен қараңыз.

ЕСКЕРТПЕ: Қағаз бағыттауыштарын қағаз бумасына тығыз етіп реттемеңіз. Оларды науадағы шегіністерге немесе белгілерге реттеңіз.

ЕСКЕРТПЕ: Кептеліп қалмауы үшін қағаз бағыттауыштарын дұрыс өлшемге қойып, науаны толтырып жібермеңіз. Буманың жоғарғы жағының суретте үлкейтіп көрсетілгендей науаның толық көрсеткіштерінен төмен болуын тексеріңіз.

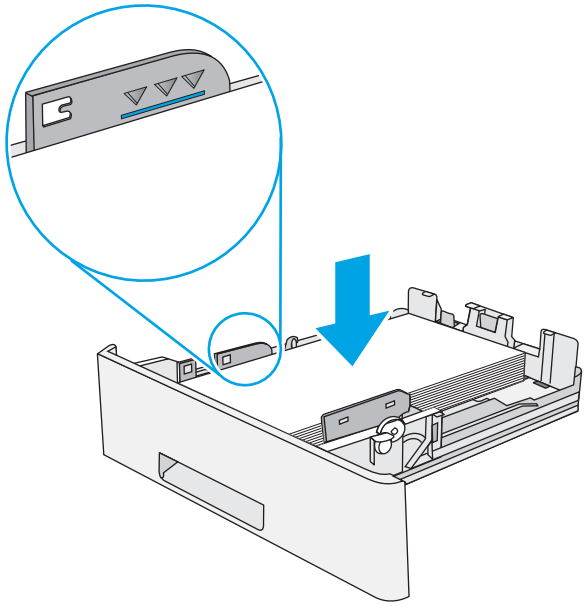

6. Науаны жабыңыз.

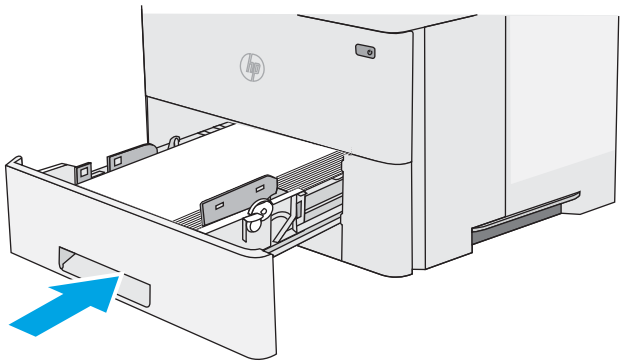

7. Принтердің басқару тақтасында науаны конфигурациялау туралы хабар көрсетіледі.

8. Егер көрсетілген қағаздың өлшемі мен түрі дұрыс болмаса, Modify (Өзгерту) опциясын таңдап, басқа қағаз өлшемін немесе түрін таңдаңыз.

   Принтердің басқару тақтасында ескерту көрсетілгенде, өзгертпелі өлшемді қағаз үшін X және Y өлшемдерін көрсетіңіз.

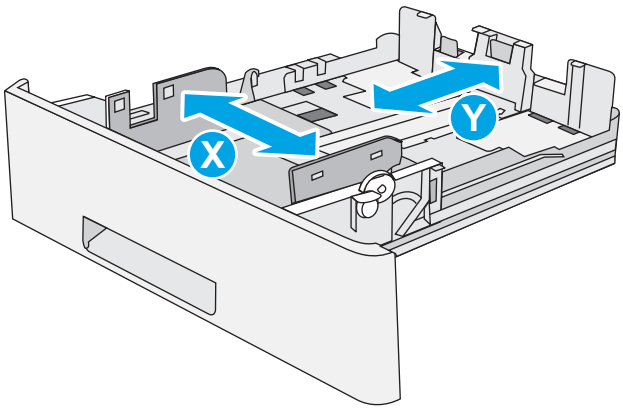

2-науа және 550 парақтық науалар қағаз бағыты

Егер арнайы бағытты қажет ететін қағазды пайдалансаңыз, оны келесі кестедегі ақпаратқа сәйкес салыңыз.

ЕСКЕРТПЕ: Alternative Letterhead Mode (Балама бланк режимі) параметрлері бланкіні немесе алдын ала басып шығарылған қағазды салу жолына әсер етеді. Бұл параметр әдепкі жағдайда ажыратулы болады. Бұл режимде пайдаланғанда, қағазды автоматты дуплекстік баспадағыдай салыңыз. Қосымша ақпаратты Балама бланк режимін пайдалану (22-бет) бөлімінен қараңыз.

Қағаз түрі	Бір жақты баспа	Екі жақты басып шығару және балама бланк режимі
Бланк, алдын ала басылған немесе алдын ала тесілген	Төмен қаратып Жоғарғы жиегі науаның алдына қарайды 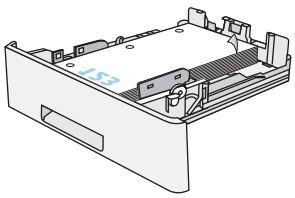	Жоғары қаратып Астыңғы жиегі науаның алдына қарайды 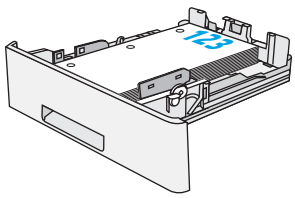

Балама бланк режимін пайдалану

Қағаз парағының бір жағына немесе екі жағына да басып шығарып немесе көшіріп жатсаңыз, барлық баспа тапсырмалары үшін бланк немесе алдын ала басып шығарылған қағазды науаға бірдей салу үшін, Alternative Letterhead Mode (Балама бланк режимі) мүмкіндігін пайдаланыңыз. Бұл режимде пайдаланғанда, қағазды автоматты дуплекстік баспадағыдай салыңыз.

Бұл мүмкіндікті пайдалану үшін принтердің басқару тақтасының мәзірлерін пайдаланып оны қосыңыз.

Принтердің басқару тақтасының мәзірлерін пайдалана отырып альтернативті бланк режимін қосу

1. Өнімнің басқару тақтасындағы «Бастапқы» 🏠 түймесін басыңыз.
2. Мына мәзірлерді ашыңыз:
   - Басқару
   - Науаларды басқару
   - Балама бланк режимі
3. Enabled (Қосылған) опциясын таңдап, Save (Сақтау) түймесін түртіңіз де, OK түймесін басыңыз.

Конверттерді салу және басып шығару

Кіріспе

Төмендегі ақпарат конверттерді салу және басып шығару жолын сипаттайды. Конверттерге басып шығару үшін 1-науаны ғана пайдаланыңыз. 1-науаға 10 конвертке дейін сыяды

Қолмен беру опциясын қолданып конверттерді басып шығару үшін, принтер драйверіндегі дұрыс параметрлерді таңдау мақсатында осы қадамдарды орындаңыз және одан кейін баспа тапсырмасын принтерге жібергеннен кейін науаға конверттерді жүктеңіз.

Конверттерді басып шығару

1. Бағдарламалық құралда **Print** (Басып шығару) опциясын таңдаңыз.
2. Принтерлер тізімінен принтерді таңдаңыз да, басып шығару драйверін таңдау үшін **Properties (Сипаттар)** немесе **Preferences (Параметрлер)** түймешігін басыңыз немесе түртіңіз.

ЕСКЕРТПЕ: Түймешіктің атауы бағдарламаға қарай әр түрлі болады.

ЕСКЕРТПЕ: Осы мүмкіндіктерге Windows 8 немесе 8.1 нұсқасының Бастау экранынан кіру үшін, **Құрылғылар** бөлімін таңдап, **Басып шығару** тармағын таңдаңыз, содан кейін принтерді таңдаңыз.

3. **Қағаз/Сапа** қойындысын басыңыз немесе түртіңіз.
4. **Қағаз өлшемі** ашылмалы тізімінде конверттер үшін дұрыс өлшемді таңдаңыз.
5. **Қағаз түрі** ашылмалы тізімінде **Конверт** параметрін таңдаңыз.
6. **Қағаз көзі** ашылмалы тізімінде **Қолмен беру** параметрін таңдаңыз.
7. **Document Properties** (Құжат сипаттары) тілқатысу терезесін жабу үшін **OK** түймешігін түртіңіз.
8. Тапсырманы басып шығару үшін **Print** (Басып шығару) тілқатысу терезесіндегі **OK** түймешігін түртіңіз.

Конверт бағыты

Конверттерді 1-науаға бетін жоғары қаратып, қысқа, пошталық ұшын принтерге қаратып салыңыз.

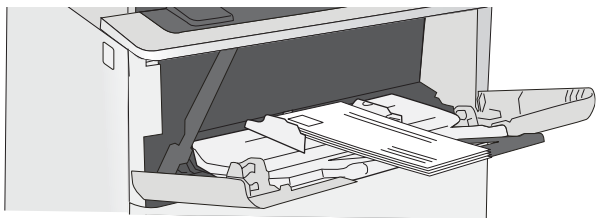

3 Жабдықтар, керек-жарақтар және бөлшектер

- Жабдықтарға, қосалқы құралдарға және бөлшектерге тапсырыс беру
- Тонер картриджін ауыстыру

Қосымша ақпарат алу үшін:

Келесі ақпарат жариялау уақытында дұрыс болады. Ағымдағы ақпаратты www.hp.com/support/ljM506 бөлімінен қараңыз.

Принтер бойынша HP компаниясының жан-жақты анықтамасы мынадай ақпаратты қамтиды:

- Орнату және параметрлерді реттеу
- Үйрену және пайдалану
- Проблемаларды шешу
- Бағдарламалық құрал мен микробағдарлама жаңартуларын жүктеп алу
- Қолдау форумдарына қосылу
- Кепілдік және құқықтық ақпарат табу

Жабдықтарға, қосалқы құралдарға және бөлшектерге тапсырыс беру

Тапсырыс беру

Жабдықтар мен қағазға тапсырыс беру	www.hp.com/go/suresupply
Шынайы HP бөлшектеріне немесе керек-жарақтарына тапсырыс беру	www.hp.com/buy/parts
Қызмет көрсету орталығы немесе қолдау көрсетуші провайдерлер арқылы тапсырыс беру	HP өкілетті қызмет көрсету орталығымен немесе қолдау көрсетуші провайдермен хабарласыңыз.
HP енгізілген веб-серверін (EWS) пайдалану реті	Кіру үшін компьютерде қолдау көрсетілетін веб-шолғыштағы мекенжай/URL өрісіне принтердің IP мекенжайын немесе хост атауын енгізіңіз. EWS құрамында HP SureSupply веб-торабына сілтеме бар, ол түпнұсқа HP жабдықтарын сатып алу опцияларын береді.

Жабдықтар мен қосалқы құралдар

Нөмірі	Сипаттама	Картридж нөмірі	Бөлшек нөмірі
Жабдықтар			
HP 87A Black Original LaserJet тонер картриджі	Стандартты сыйымдылықты алмастырғыш қара тонер картриджі	87A	CF287A
HP 87X High Yield Black Original LaserJet тонер картриджі	Жоғары сыйымдылықты алмастырғыш қара тонер картриджі	87X	CF287X
Қосалқы құралдар			
1 x 550 парақтық қағаз бергіш	Қосымша 550 парақтық қағаз беру құралы ЕСКЕРТПЕ: Принтер үш 550 парақтық қағаз бергішке дейін қолдайды.	Қолданыста жоқ	F2A72A
Принтердің тірегі мен корпусы	Принтерді ұстап тұратын сақтау корпусы бар таңдаулы тірек Бірнеше таңдаулы қағаз бергішті пайдаланғанда ұсынылады.	Қолданыста жоқ	F2A73A
FIPS 500 ГБ қатты диск	Таңдаулы қатты дискісі	Қолданыста жоқ	B5L29A
1 ГБ DDR3 DIMM жады	Жадты кеңейтуге арналған таңдаулы DIMM	Қолданыста жоқ	G6W84A
HP ішкі USB порттары	Үшінші тарап құрылғыларын қосуға арналған екі таңдаулы USB порты	Қолданыста жоқ	B5L28A
HP ішкі USB порты M506, M527	HP ішкі USB порттарының қосалқы құралы	Қолданылмайды	F2A87A
HP сенімді платформа модулі	Принтер арқылы өтетін барлық деректерді автоматты түрде шифрлайды	Қолданылмайды	F5S62A

Нөмірі	Сипаттама	Картридж нөмірі	Бөлшек нөмірі
HP Jetdirect 2900nw баспа сервері	USB сымсыз баспа сервері қосалқы құралы	Қолданыста жоқ	J8031A
HP Jetdirect 3000w NFC/сымсыз сервері ЕСКЕРТПЕ: Жабдықтарды біріктіру қалтасында пайдалану үшін. HP Jetdirect 3000w NFC/сымсыз қосалқы құралы үшін HP ішкі USB порттарының қосалқы құралы (B2L28A) қажет. J8031A нұсқасын артқы хосттың USB порты арқылы да жалғауға болады. Бұл жағдайда HIP қолданылмайды.	Мобильді құрылғылардан «сенсорлы» басып шығаруға арналған Wi-Fi Direct қосалқы құралы	Қолданыста жоқ	J8030A

Тұтынушының өзі жөндейтін бөлшектер

Өзіндік тұтынушылық жөндеу (CSR) бөлшектері жөндеу уақытын азайту үшін көп HP LaserJet принтерлері үшін қолжетімді. CSR бағдарламасы мен артықшылықтары туралы қосымша ақпаратты www.hp.com/go/csr-support және www.hp.com/go/csr-faq сайттарынан алуға болады.

Шынайы HP алмастырмалы бөлшектеріне www.hp.com/buy/parts сайтынан немесе өкілетті HP қызметіне немесе қолдау көрсету провайдеріне хабарласып тапсырыс беруге болады. Тапсырыс берген кезде мыналардың біреуі қажет болады: бөлшек нөмірі, сериялық нөмір (принтердің артында бар), өнім нөмірі немесе принтер атауы.

- **Міндетті** ауыстыру деп көрсетілген бөлшектерді HP мамандарының ақылы қызметін пайдаланбайтын болса, тұтынушылар өздері орнату керек. Бұл бөлшектер үшін HP принтерінің кепілдігі шеңберінде пайдалану орнында немесе қоймаға қайтарып жөндеу қызметі көрсетілмейді.
- **Қосымша** ауыстырылатын деп көрсетілген бөлшектерді тапсырыс бойынша принтердің кепілдік мерзімінде қосымша ақысыз HP қызмет көрсету мамандары орнатуы мүмкін.

Нөмірі	Сипаттама	Өзін-өзі алмастыру опциялары	Бөлшек нөмірі
Басқару тақтасы жинағы (тек x моделі)	Алмастырмалы сенсорлы басқару тақтасы	Міндетті	B5L24-67903
Қатты күйдегі жад дискісінің жинағы	Алмастыратын тұрақты күй жад драйвері	Міндетті	5851-6415
Қатты диск жинағы	Алмастырғыш қатты диск	Міндетті	5851-6417
FIPS HDD 500 ГБ жинағы (Тек АҚШ үкіметі)	Алмастырғыш қатты диск	Міндетті	B5L29–67903
USB сымсыз баспа серверінің жинағы	Алмастырғыш HP Jetdirect 2900nw баспа сервері	Міндетті	5851-6421
NFC қосалқы құрал жинағы	Алмастырғыш HP Jetdirect 3000w NFC/сымсыз қосалқы құралы	Міндетті	5851-6429
1 ГБ DDR3 DIMM жады	Алмастырғыш DIMM жады	Міндетті	5851-6422
HP ішкі USB порттарының жинағы	Алмастырғыш ішкі USB порттары	Міндетті	B5L28–67902
Қауіпсіз қатты диск жинағы	Алмастырғыш HP қауіпсіз өнімділігі жоғары қатты дискісі	Міндетті	B5L29–67903

Нөмірі	Сипаттама	Өзін-өзі алмастыру опциялары	Бөлшек нөмірі
Тасымалдау біліктерінің қызмет жинағы	Қосымша тасымалдау білігі	Міндетті	F2A76-67905
1-науаны алу және бөлімнің науалар жинағы	1-науаның ауыстыру роликтері	Міндетті	F2A76-67906
2-х науаның білік жинағы	2, 3, 4 және 5-науаларға арналған алмастырмалы біліктер	Міндетті	F2A76-67907
1x550 парақтық қағаз бергіш	Алмастырмалы қағаз бергіш	Міндетті	F2A72–67901
Принтердің тірегі мен корпусы	Алмастырмалы принтер тірегі мен корпусы	Міндетті	F2A73–67901

Тонер картриджін ауыстыру

Кіріспе

Төмендегі ақпаратта принтердің тонер картридждері туралы мәліметтер берілген және оны ауыстыру туралы нұсқаулар қамтылған.

- Тонер картриджі туралы ақпарат
- Картриджді шығару және ауыстыру

Тонер картриджі туралы ақпарат

Бұл принтер тонер картриджі деңгейінің төмендегенін және қатты төмендегенін көрсетеді. Нақты тонер картриджінің қалған жұмыс мерзімі әртүрлі болуы мүмкін. Баспа сапасы төмен болғанда ауыстырылатын баспа картриджін қарастырып қойыңыз.

Тонерді қайта үлестіру рұқсат етілетін баспа сапасына сәйкес келмейінше, басып шығаруды ағымдағы картриджбен жалғастыруыңыз. Тонерді қайта үлестіру үшін, тонер картриджін принтерден шығарып алып, картриджді көлденең білігінен әрі-бері жайлап қозғаңыз. Графикалық кескінді картриджді алмастыру нұсқауларынан қараңыз. Тонер картриджін принтерге қайта салып, қақпақты жабыңыз.

Принтердің картридждерін сатып алу немесе картридждің қолжетімділігін тексеру үшін HP SureSupply бөліміне www.hp.com/go/suresupply сайтынан өтіңіз. Беттің төменгі жағына өтіп, елдің/аймақтың дұрыстығын тексеріңіз.

Нөмірі	Сипаттама	Картридж нөмірі	Бөлшек нөмірі
HP 87A Black Original LaserJet тонер картриджі	Стандартты сыйымдылықты алмастырмалы қара тонер картриджі	87A	CF287A
HP 87X High Yield Black Original LaserJet тонер картриджі	Жоғары сыйымдылықты алмастырмалы қара тонер картриджі	87X	CF287X

ЕСКЕРТПЕ: жоғары өнімділікті тонер картридждері бет өнімділігін арттыру үшін бірден аса стандартты картриджді қамтиды. Толық ақпарат алу үшін www.hp.com/go/learnaboutsupplies бетіне өтіңіз.

Тонер картриджін ауыстырмайынша, оны қаптамасынан шығармаңыз.

ЕСКЕРТУ: Тонер картриджін зақымдап алмау үшін, оны жарықта бірнеше минуттан көп ұстамаңыз. Тонер картриджін принтерден ұзақ уақытқа алып тастау керек болса, жасыл бейнелеу барабанын жабыңыз.

Келесі суретте тонер картриджінің құрамдас бөліктері көрсетілген.

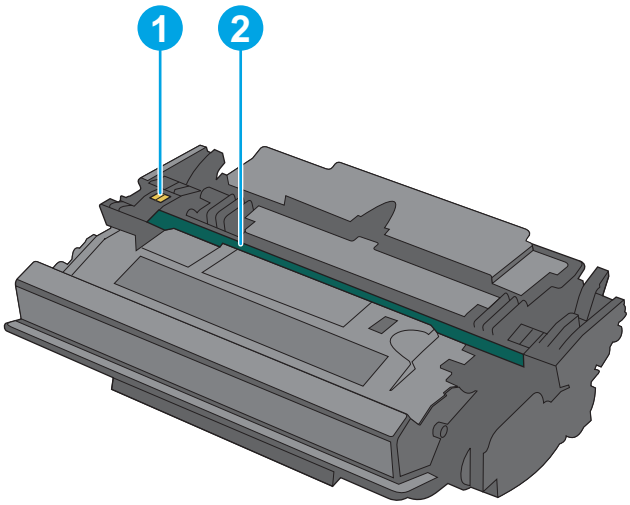

1	Жад картасы
2	Бейнелеу барабаны ЕСКЕРТУ: Принтер барабанын ұстамаңыз. Саусақ іздері баспа сапасының ақауларына себеп болуы мүмкін.

ЕСКЕРТУ: егер тонер киімге тиіп кетсе, оны құрғақ шүберекпен сүртіп, киімді суық сумен жуыңыз. Ыстық су тонерді матаға сіңдіреді.

ЕСКЕРТПЕ: Пайдаланылған тонер картридждерін қайта пайдалану туралы ақпарат тонер картриджінің қорабында беріледі.

Картриджді шығару және ауыстыру

1. Принтердің сол жағында жоғарғы қақпақты босату түймесін басыңыз.

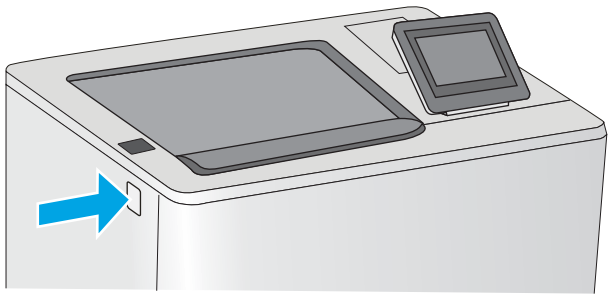

2. Алдыңғы есікті ашыңыз.

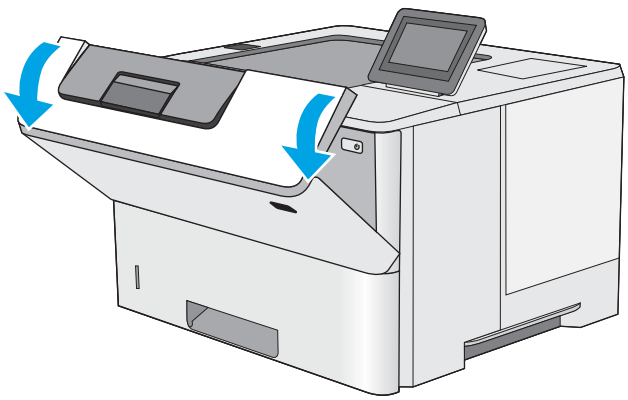

3. Пайдаланылған тонер картриджінің тұтқасынан ұстап, оны алу үшін сыртқа тартыңыз.

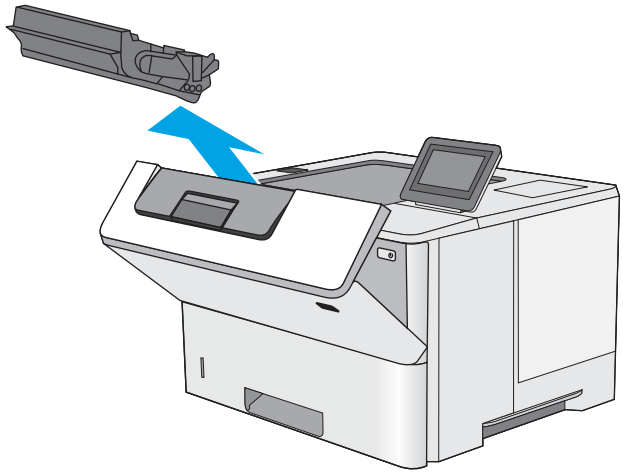

4. Пластик таспаны жыртып алып, қаптамасын ашу арқылы жаңа тонер картриджін қорғаныш қабығынан шығарыңыз. Пайдаланылған тонер картриджін қайта пайдалану үшін барлық қаптамасын сақтап қойыңыз.

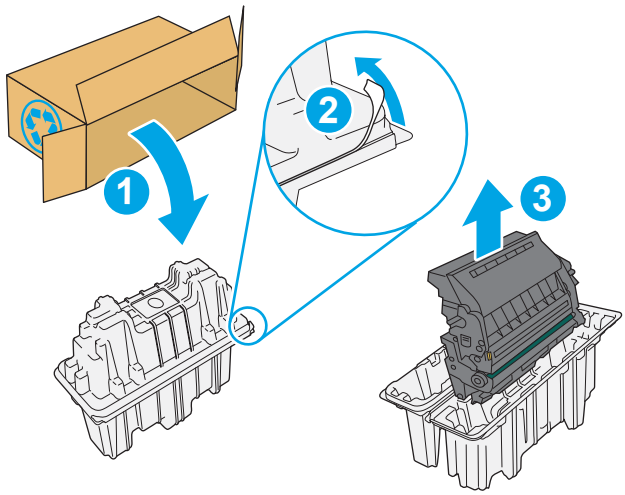

5. Тонер картриджінің екі жағынан ұстап, 5-6 рет шайқаңыз.

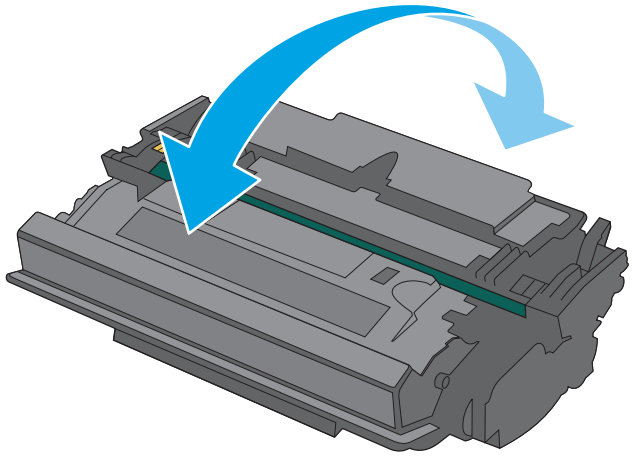

6. Тонер картриджін ұясымен туралап, тонер картриджін принтерге салыңыз.

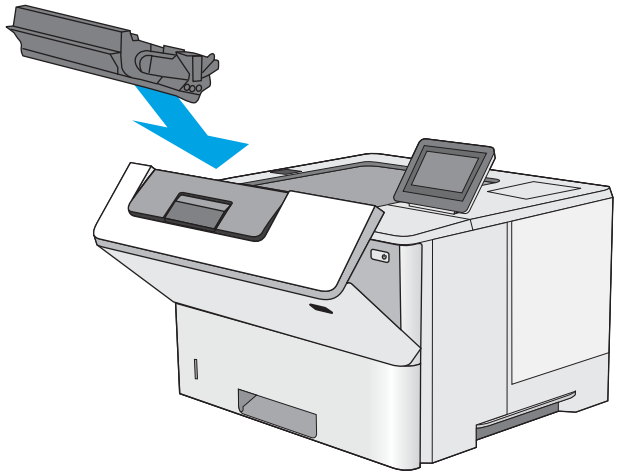

7. Алдыңғы есікті жабыңыз.

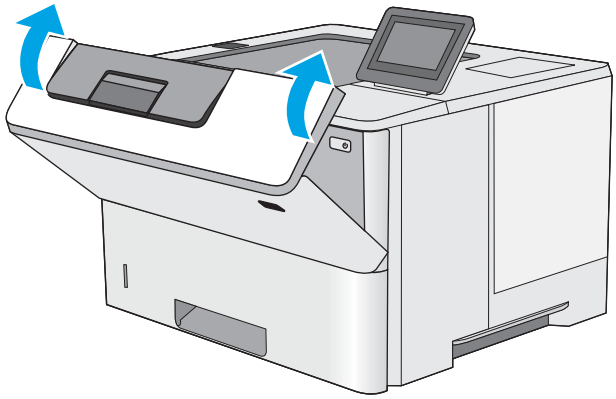

8. Пайдаланылған тонер картриджін жаңа картриджбен келген қорапқа салыңыз. Қоқысқа тастау туралы мәліметтерді алу үшін берілген қоқысқа тастау жөніндегі нұсқаулықты қараңыз.

   АҚШ және Канадада төленіп қойылған тасымал таспасы қорапта болады. Басқа елдерде/аймақтарда төленіп қойылған таспаны басып шығару үшін www.hp.com/recycle сайтына кіріңіз.

   Ақысы төленген тасымал жапсырмасын қорапқа жабыстырып, пайдаланылған картриджді HP компаниясына қайта өңдеу үшін қайтарыңыз.

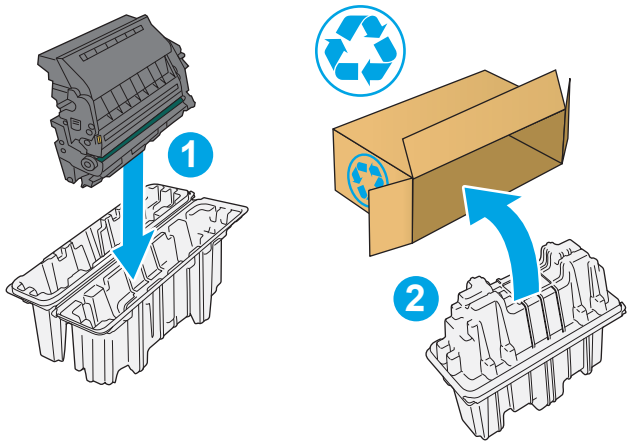

4 Басып шығару

- Басып шығару тапсырмалары (Windows)
- Басып шығару тапсырмалары (OS X)
- Кейінірек немесе жасырын басып шығару үшін принтерде басып шығару тапсырмаларын сақтау
- Мобильді басып шығару
- USB портынан басып шығару

Қосымша ақпарат алу үшін:

Келесі ақпарат жариялау уақытында дұрыс болады. Ағымдағы ақпаратты www.hp.com/support/ljM506 бөлімінен қараңыз.

Принтер бойынша HP компаниясының жан-жақты анықтамасы мынадай ақпаратты қамтиды:

- Орнату және параметрлерді реттеу
- Үйрену және пайдалану
- Проблемаларды шешу
- Бағдарламалық құрал мен микробағдарлама жаңартуларын жүктеп алу
- Қолдау форумдарына қосылу
- Кепілдік және құқықтық ақпарат табу

Басып шығару тапсырмалары (Windows)

Басып шығару әдісі (Windows)

Келесі процедурада Windows үшін негізгі басып шығару процесі сипатталады.

1. Бағдарламалық құралда **Басып шығару** опциясын таңдаңыз.
2. Принтерді принтерлер тізімінен таңдаңыз. Параметрлерді өзгерту мақсатында принтер драйверін ашу үшін **Properties (Сипаттар)** немесе **Preferences (Параметрлер)** түймешігін басыңыз немесе түртіңіз.

ЕСКЕРТПЕ: түймешіктің атауы бағдарламаға қарай әр түрлі болады.

ЕСКЕРТПЕ: Осы мүмкіндіктерге Windows 8 не 8.1 нұсқасының «Бастау» экранынан кіру үшін **Құрылғылар** бөлімін таңдап, **Басып шығару** тармағын таңдаңыз, одан кейін принтерді таңдаңыз.

ЕСКЕРТПЕ: Қосымша ақпарат алу үшін баспа драйверіндегі Анықтама (?) түймесін басыңыз.

ЕСКЕРТПЕ: Баспа драйвердің сырт көрінісі осы құжатта көрсетілгеннен басқаша болуы мүмкін, бірақ қадамдары бірдей.

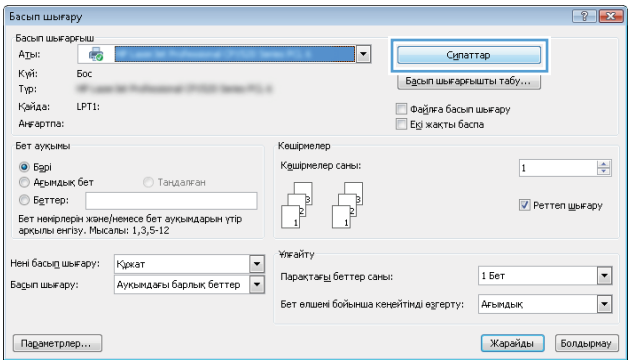

3. Қолдануға болатын опцияларды реттеу үшін баспа драйверіндегі қойындыларды басыңыз немесе түртіңіз. Мысалы, қағаз бағдарын **Аяқтау** қойындысында орнатыңыз, ал қағаз көзін, қағаз түрін, қағаз өлшемін және сапа параметрлерін **Қағаз/Сапа** қойындысында орнатыңыз.

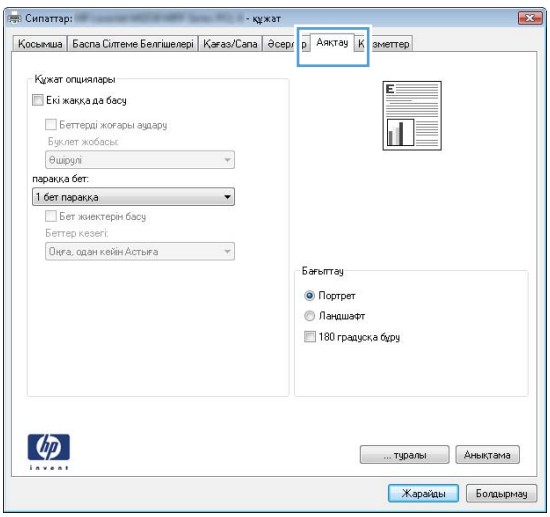

4. Print (Басып шығару) тілқатысу терезесіне қайту үшін OK түймешігін басыңыз немесе түртіңіз. Осы экранда басып шығаратын көшірмелер санын таңдаңыз.

5. Тапсырманы басып шығару үшін OK түймешігін басыңыз.

Қағаздың екі жағына автоматты түрде басып шығару (Windows жүйесі)

Бұл процедураны автоматты дуплексер орнатылған принтерлерде пайдаланыңыз. Принтерде автоматты дуплексер орнатылмаған болса немесе дуплексер қолдамайтын қағаз түрлеріне басып шығару үшін екі жақта қолмен басып шығаруға болады.

1. Бағдарламалық құралда **Print (Басып шығару)** опциясын таңдаңыз.
2. Принтерлер тізімінен принтерді таңдаңыз да, басып шығару драйверін таңдау үшін **Properties** (Сипаттар) немесе **Preferences** (Параметрлер) түймесін басыңыз немесе түртіңіз.

ЕСКЕРТПЕ: түймешіктің атауы бағдарламаға қарай әр түрлі болады.

ЕСКЕРТПЕ: Осы мүмкіндіктерге Windows 8 не 8.1 нұсқасының «Бастау» экранынан кіру үшін **Құрылғылар** бөлімін таңдап, **Басып шығару** тармағын таңдаңыз, одан кейін принтерді таңдаңыз.

3. **Finishing (Аяқтау)** қойындысын басыңыз немесе түртіңіз.
4. **Print on both side sides (Екі жаққа да басу)** құсбелгісін қойыңыз. **Document Properties (Құжат сипаттары)** тілқатысу терезесін жабу үшін **OK** түймешігін басыңыз.
5. Тапсырманы басып шығару үшін **Print (Басып шығару)** тілқатысу терезесіндегі **OK** түймешігін басыңыз.

Қағаздың екі жағына қолмен басып шығару (Windows)

Бұл процедураны автоматты дуплексер орнатылмаған принтерлерде немесе дуплексер қолдамайтын қағазға басып шығару үшін пайдаланыңыз.

1. Бағдарламалық құралда **Print (Басып шығару)** опциясын таңдаңыз.
2. Принтерлер тізімінен принтерді таңдаңыз да, басып шығару драйверін таңдау үшін **Properties** (Сипаттар) немесе **Preferences** (Параметрлер) түймесін басыңыз немесе түртіңіз.

ЕСКЕРТПЕ: түймешіктің атауы бағдарламаға қарай әр түрлі болады.

ЕСКЕРТПЕ: Осы мүмкіндіктерге Windows 8 не 8.1 нұсқасының «Бастау» экранынан кіру үшін **Құрылғылар** бөлімін таңдап, **Басып шығару** тармағын таңдаңыз, одан кейін принтерді таңдаңыз.

3. **Finishing (Аяқтау)** қойындысын басыңыз немесе түртіңіз.
4. **Print On Both Sides (manually)** (Екі жаққа да Басу (қолмен)) құсбелгісін қойыңыз. Тапсырманың бірінші жағын басып шығару үшін **OK** түймешігін басыңыз.
5. Шығыс себеттен басылған дестені шығарыңыз және 1-науаға салыңыз.
6. Ұсынылса, басқару тақтасындағы тиісті түймешікті басып жалғастырыңыз.

Бір параққа бірнеше бетті басып шығару (Windows)

1. Бағдарламалық құралда **Print (Басып шығару)** опциясын таңдаңыз.
2. Принтерлер тізімінен принтерді таңдаңыз да, басып шығару драйверін таңдау үшін **Properties** (Сипаттар) немесе **Preferences** (Параметрлер) түймесін басыңыз немесе түртіңіз.

ЕСКЕРТПЕ: түймешіктің атауы бағдарламаға қарай әр түрлі болады.

ЕСКЕРТПЕ: Осы мүмкіндіктерге Windows 8 не 8.1 нұсқасының «Бастау» экранынан кіру үшін **Құрылғылар** бөлімін таңдап, **Басып шығару** тармағын таңдаңыз, одан кейін принтерді таңдаңыз.

3. **Finishing (Аяқтау)** қойындысын басыңыз немесе түртіңіз.
4. Әр параққа беттер санын **параққа бет** ашылмалы тізімінен таңдаңыз.
5. **Print page borders (Бет жиектерін басып шығару)**, **Page Order (Беттер реті)** және **Orientation (Бағыттау)** үшін дұрыс опцияларды таңдаңыз. **Document Properties (Құжат сипаттары)** тілқатысу терезесін жабу үшін **OK** түймешігін басыңыз.
6. Тапсырманы басып шығару үшін **Print (Басып шығару)** тілқатысу терезесіндегі **OK** түймешігін басыңыз.

Қағаз түрін таңдау (Windows)

1. Бағдарламалық құралда **Басып шығару** опциясын таңдаңыз.
2. Принтерлер тізімінен принтерді таңдаңыз да, басып шығару драйверін таңдау үшін **Properties** (Сипаттар) немесе **Preferences** (Параметрлер) түймесін басыңыз немесе түртіңіз.

ЕСКЕРТПЕ: Түймешіктің атауы бағдарламаға қарай әр түрлі болады.

ЕСКЕРТПЕ: Осы мүмкіндіктерге Windows 8 не 8.1 нұсқасының «Бастау» экранынан кіру үшін **Құрылғылар** бөлімін таңдап, **Басып шығару** тармағын таңдаңыз, одан кейін принтерді таңдаңыз.

3. **Қағаз/Сапа** қойындысын басыңыз немесе түртіңіз.
4. **Paper type** (Қағаз түрі) ашылмалы тізімінен **More...** (Көбірек...) опциясын таңдаңыз.
5. **Type is:** (Түрі:) опцияларының тізімін жайыңыз.
6. Қағазды ең жақсы сипаттайтын қағаз түрлерінің санатын жайыңыз.
7. Қолданыстағы қағаз түрінің опциясын таңдап, **OK** түймешігін басыңыз.
8. **Document Properties (Құжат сипаттары)** тілқатысу терезесін жабу үшін **OK** түймешігін басыңыз. Тапсырманы басып шығару үшін **Print (Басып шығару)** тілқатысу терезесіндегі **OK** түймешігін басыңыз.

   Егер науаны конфигурациялау керек болса, принтердің басқару тақтасында науаны конфигурациялау туралы хабар көрсетіледі.
9. Түрі мен өлшемі көрсетілген қағазды науаға салып, оны жабыңыз.
10. Анықталған түр мен өлшемді қабылдау үшін OK түймешігін түртіңіз немесе басқа қағаз өлшемін немесе түрін таңдау үшін Modify (Өзгерту) түймешігін түртіңіз.
11. Дұрыс түр мен өлшемді таңдаңыз да, OK түймешігін түртіңіз.

Қосымша басып шығару тапсырмалары

www.hp.com/support/ljM506 торабына өтіңіз.

Белгілі бір басып шығару тапсырмаларын орындау үшін нұсқаулар қол жетімді, мысалы:

- Басып шығару таңбашаларын немесе алдын ала орнатылған параметрлерін жасау және пайдалану
- Қағаз өлшемін таңдау немесе өзгертілмелі қағаз өлшемін пайдалану
- Парақ бағдарын таңдау
- Буклет жасау
- Құжатты белгілі бір қағаз өлшеміне сыятындай масштабтау
- Құжаттың бірінші немесе соңғы беттерін басқа қағазға басып шығару
- Құжатқа су таңбаларын басып шығару

Басып шығару тапсырмалары (OS X)

Басып шығару жолы (OS X)

Төмендегі процедурада OS X үшін негізгі басып шығару процесі сипатталады.

1. **File** (Файл) мәзірін басыңыз, содан кейін **Print** (Басып шығару) опциясын басыңыз.
2. Принтерді таңдаңыз.
3. **Show Details** (Мәліметтерді көрсету) немесе **Copies & Pages** (Көшірмелер және беттер) түймесін басып, басып шығару параметрлерін реттеу үшін басқа мәзірлерді таңдаңыз.

   ЕСКЕРТПЕ: Элементтің атауы бағдарламаға қарай әр түрлі болады.

4. **Басып шығару** түймешігін басыңыз.

Қағаздың екі жағына автоматты түрде басып шығару (OS X)

ЕСКЕРТПЕ: Бұл ақпарат автоматты дуплексері бар принтерлерге қолданылады.

ЕСКЕРТПЕ: Бұл мүмкіндік HP принтер драйверін орнатсаңыз ғана қол жетімді. AirPrint мүмкіндігін пайдаланып жатсаңыз ол қол жетімді болмауы мүмкін.

1. **File** (Файл) мәзірін басыңыз, содан кейін **Print** (Басып шығару) опциясын басыңыз.
2. Принтерді таңдаңыз.
3. **Show Details** (Мәліметтерді көрсету) немесе **Copies & Pages** (Көшірмелер және беттер) түймесін басып, **Layout** (Орналасу) мәзірін таңдаңыз.

   ЕСКЕРТПЕ: Элементтің атауы бағдарламаға қарай әр түрлі болады.

4. **Two-Sided (Екі жақты)** ашылмалы тізімінен байластыру опциясын таңдаңыз.
5. **Басып шығару** түймешігін басыңыз.

Қағаздың екі жағына қолмен басып шығару (OS X)

ЕСКЕРТПЕ: Бұл мүмкіндік HP принтер драйверін орнатсаңыз ғана қол жетімді. AirPrint мүмкіндігін пайдаланып жатсаңыз ол қол жетімді болмауы мүмкін.

1. **File** (Файл) мәзірін басыңыз, содан кейін **Print** (Басып шығару) опциясын басыңыз.
2. Принтерді таңдаңыз.
3. **Show Details** (Мәліметтерді көрсету) немесе **Copies & Pages** (Көшірмелер және беттер) түймесін басып, **Manual Duplex** (Қолмен дуплекстеу) мәзірін таңдаңыз.

   ЕСКЕРТПЕ: Элементтің атауы бағдарламаға қарай әр түрлі болады.

4. **Manual Duplex (Қолмен дуплекстік басып шығару)** жолын, содан кейін байластыру опциясын таңдаңыз.
5. **Басып шығару** түймешігін басыңыз.
6. Принтерге өтіп, 1-науа ішіндегі кез келген таза парақты алып тастаңыз.

7. Басылып шыққан буманы шығыс себетінен шығарып, басылған жағын төмен қаратып кіріс науасына салыңыз.

8. Ұсынылса, басқару тақтасындағы тиісті түймешікті басып жалғастырыңыз.

Бір параққа бірнеше бетті басып шығару (OS X)

1. **File** (Файл) мәзірін басыңыз, содан кейін **Print** (Басып шығару) опциясын басыңыз.

2. Принтерді таңдаңыз.

3. **Show Details** (Мәліметтерді көрсету) немесе **Copies & Pages** (Көшірмелер және беттер) түймесін басып, **Layout** (Орналасу) мәзірін таңдаңыз.

ЕСКЕРТПЕ: Элементтің атауы бағдарламаға қарай әр түрлі болады.

4. **Pages per Sheet (параққа бет)** ашылмалы тізімінен әр парақта басып шығару керек беттер санын таңдаңыз.

5. **Layout Direction (Орналасу бағыты)** аймағында парақтағы беттер реті мен орнын таңдаңыз.

6. **Borders (Жиектер)** мәзірінен әр парақтың айналасында басылатын жиек түрін таңдаңыз.

7. **Басып шығару** түймешігін басыңыз.

Қағаз түрін таңдау (OS X)

1. **File** (Файл) мәзірін басыңыз, содан кейін **Print** (Басып шығару) опциясын басыңыз.

2. Принтерді таңдаңыз.

3. **Show Details** (Мәліметтерді толық көрсету) немесе **Copies & Pages** (Көшірмелер және беттер) түймесін басып, **Media & Quality** (Мультимедиа мен сапа) мәзірін немесе **Paper/Quality** (Қағаз/сапа) мәзірін таңдаңыз.

ЕСКЕРТПЕ: Элементтің атауы бағдарламаға қарай әр түрлі болады.

4. **Media & Quality** (Құрал мен сапа) немесе **Paper/Quality** (Қағаз/Сапа) опцияларын таңдаңыз.

ЕСКЕРТПЕ: Бұл тізім қолжетімді опциялардың үлкен жинағынан тұрады. Кейбір опциялар барлық принтерлерде қолжетімді бола бермейді.

- **Media Type (Құрал түрі)**: басып шығаруға арналған қағаз түрін таңдаңыз.
- **Print Quality** (Басып шығару сапасы): басып шығару тапсырмасы үшін ажыратымдылық деңгейін таңдаңыз.
- **Edge-To-Edge Printing** (Жиекке жақын басып шығару): қағаз жиегіне жақын басып шығару үшін осы опцияны таңдаңыз.
- **EconoMode** (Үнемдеу режимі): құжат үлгілерін басып шығарған кезде тонерді сақтау үшін осы опцияны таңдаңыз.

5. **Басып шығару** түймешігін басыңыз.

Қосымша басып шығару тапсырмалары

www.hp.com/support/ljM506 торабына өтіңіз.

Белгілі бір басып шығару тапсырмаларын орындау үшін нұсқаулар қол жетімді, мысалы:

- Басып шығару таңбашаларын немесе алдын ала орнатылған параметрлерін жасау және пайдалану
- Қағаз өлшемін таңдау немесе өзгертілмелі қағаз өлшемін пайдалану
- Парақ бағдарын таңдау
- Буклет жасау
- Құжатты белгілі бір қағаз өлшеміне сыятындай масштабтау
- Құжаттың бірінші немесе соңғы беттерін басқа қағазға басып шығару
- Құжатқа су таңбаларын басып шығару

Кейінірек немесе жасырын басып шығару үшін принтерде басып шығару тапсырмаларын сақтау

Кіріспе

Төмендегі ақпаратта принтерде сақталған құжаттарды жасау және басып шығару процедуралары берілген. Бұл жұмыстарды кейін басып шығаруға немесе құпия басып шығаруға болады.

- Сақталған тапсырма жасау (Windows)
- Сақталған тапсырманы жасау (OS X)
- Сақталған тапсырманы басып шығару
- Сақталған тапсырманы жою

Сақталған тапсырма жасау (Windows)

Жеке немесе кейінге қалдырылған басып шығару үшін тапсырмаларды принтерде сақтаңыз.

ЕСКЕРТПЕ: Баспа драйвердің сырт көрінісі осы құжатта көрсетілгеннен басқаша болуы мүмкін, бірақ қадамдар бірдей.

1. Бағдарламалық құралда **Басып шығару** опциясын таңдаңыз.
2. Принтерді принтерлер тізімінен таңдап алып, **Properties** (Сипаттар) немесе **Preferences** (Параметрлер) (атауы әртүрлі бағдарламаларда әртүрлі болады) опциясын таңдаңыз.

ЕСКЕРТПЕ: түймешіктің атауы бағдарламаға қарай әр түрлі болады.

ЕСКЕРТПЕ: Осы мүмкіндіктерге Windows 8 немесе 8.1 нұсқасының Бастау экранынан кіру үшін, **Devices** (Құрылғылар) бөлімін таңдап, **Print** (Басып шығару) тармағын таңдаңыз, содан кейін принтерді таңдаңыз.

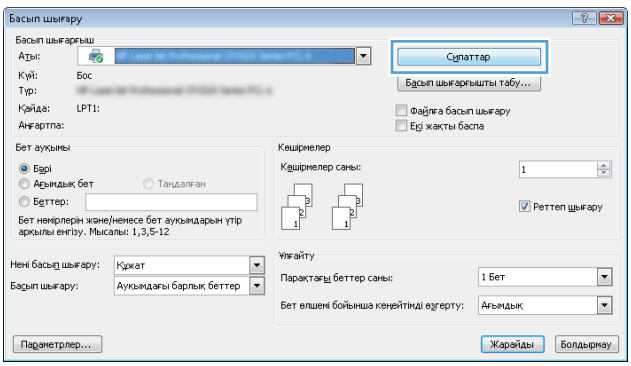

3. Job Storage (Тапсырманы сақтау) қойындысын басыңыз.

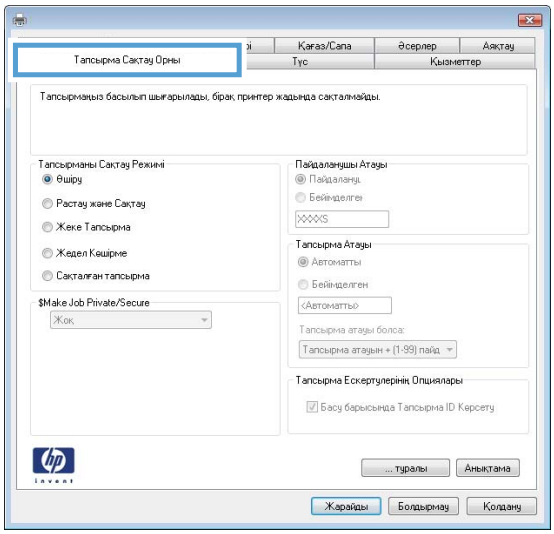

4. Job Storage Mode (Тапсырманы сақтау режимі) опциясын таңдаңыз.

- Proof and Hold (Растау және ұстау): тапсырманың бір көшірмесін басып шығарып,тексеріңіз де,қосымша көшірмелерді басып шығарыңыз.
- Personal Job (Жеке тапсырма): Тапсырма оны принтердің басқару панелінде сұрағанша басып шығарылмайды. Осы тапсырманы сақтау режимі үшін Make Job Private/Secure (Тапсырманы жеке/қорғалған ету) опцияларының біреуін таңдауға болады. Егер тапсырмаға жеке идентификациялық нөмір (PIN) тағайындасаңыз, басқару панелінде қажетті PIN кодын енгізуіңіз керек. Егер тапсырманы шифрласаңыз, басқару панелінде қажет құпия сөзді енгізу керек. Басып шығару тапсырмасы басып шығарылғаннан кейін жадтан жойылады және принтердің қуаты сөнген жағдайда жойылады.
- Quick Copy (Жылдам көшірме): Тапсырманың сұралған көшірмелер санын басып шығарып, кейінірек қайта басып шығару үшін тапсырма көшірмесін принтердің жадына сақтауға болады.
- Stored Job (Сақталған тапсырма): Тапсырманы принтерде сақтап, басқаларға тапсырманы кез келген уақытта басып шығаруға мүмкіндік беріңіз. Осы тапсырманы сақтау режимі үшін Make Job Private/Secure (Тапсырманы жеке/қорғалған ету) опцияларының біреуін таңдауға болады. Егер тапсырмаға жеке идентификациялық нөмір (PIN) тағайындасаңыз, тапсырманы басып шығаратын адам басқару панелінде қажетті PIN кодын енгізуі керек. Тапсырманы шифрласаңыз, тапсырманы басып шығаратын адам басқару панелінде қажет құпия сөзді енгізуі керек.

5. Өзгертілмелі пайдаланушы атын немесе тапсырма атын пайдалану үшін,Custom (Өзгертілмелі) түймешігін басып,пайдаланушы атын немесе тапсырма атын енгізіңіз.

Егер басқа сақталған тапсырмада сондай ат болса,қандай опция пайдаланылатынын таңдаңыз:

- Use Job Name + (1-99) (Тапсырма атын + (1-99) пайдалану): тапсырма атының соңына бірегей сан қосыңыз.
- Replace Existing File (Бар файлды алмастыру): бар сақтаулы тапсырманы жаңасымен алмастырыңыз.

6. **Document Properties** (Құжат сипаттары) тілқатысу терезесін жабу үшін **OK** түймешігін түртіңіз. Тапсырманы басып шығару үшін **Print (Басып шығару)** тілқатысу терезесіндегі **OK** түймешігін түртіңіз.

7. Тапсырманы басып шығару әдісі туралы ақпарат алу үшін «Сақталған тапсырманы басып шығару» тақырыбын қараңыз.

Сақталған тапсырманы жасау (OS X)

Жеке немесе кейінге қалдырылған басып шығару үшін тапсырмаларды принтерде сақтаңыз.

1. **File (Файл)** мәзірін басыңыз,содан кейін **Print (Басып шығару)** опциясын басыңыз.

2. **Printer** (Принтер) мәзірінен принтерді таңдаңыз.

3. Әдепкіде принтер драйвері **Copies & Pages** (Көшірмелер мен беттер) мәзірін көрсетеді. Мәзірлер ашылмалы тізімін ашып,**Job Storage (Тапсырманы сақтау)** мәзірін нұқыңыз.

4. **Mode (Режим)** ашылмалы тізімінен сақталған тапсырманың түрін таңдаңыз.

   - **Proof and Hold** (Растау және ұстау): тапсырманың бір көшірмесін басып шығарып,тексеріңіз де,қосымша көшірмелерді басып шығарыңыз.

   - **Personal Job** (Жеке тапсырма): Тапсырма оны принтердің басқару панелінде сұрағанша дейін басып шығарылмайды. Егер тапсырманың жеке идентификациялық нөмірі (PIN) болса, басқару панелінде қажетті PIN кодын енгізуіңіз керек. Басып шығару тапсырмасы басып шығарылғаннан кейін жадтан жойылады және принтердің қуаты сөнген жағдайда жойылады.

   - **Quick Copy** (Жылдам көшірме): Тапсырманың сұралған көшірмелер санын басып шығарып, кейінірек қайта басып шығару үшін тапсырма көшірмесін принтердің жадына сақтаңыз.

   - **Stored Job** (Сақталған тапсырма): Тапсырманы принтерде сақтап, басқаларға тапсырманы кез келген уақытта басып шығаруға мүмкіндік беріңіз. Егер тапсырманың жеке идентификациялық нөмірі (PIN) болса, тапсырманы басып шығаратын адам басқару панелінде қажетті PIN кодын енгізуі керек.

5. Өзгертілмелі пайдаланушы атын немесе тапсырма атын пайдалану үшін,**Custom** (Өзгертілмелі) түймешігін басып,пайдаланушы атын немесе тапсырма атын енгізіңіз.

   Егер басқа сақталған тапсырмада сондай ат болса,қандай опция пайдаланылатынын таңдаңыз.

   - **Use Job Name + (1-99)** (Тапсырма атын + (1-99) пайдалану): тапсырма атының соңына бірегей сан қосыңыз.

   - **Replace Existing File** (Бар файлды алмастыру): бар сақтаулы тапсырманы жаңасымен алмастырыңыз.

6. Егер 3-қадамда **Stored Job (Сақталған тапсырма)** немесе **Personal Job (Жеке тапсырма)** параметрін таңдаған болсаңыз, тапсырманы PIN кодымен қорғауға болады. 4 сандық нөмірді **Use PIN to Print (Басып шығару үшін PIN кодын пайдалану)** жолағына енгізіңіз. Басқа адамдар осы тапсырманы басып шығарғысы келгенде принтер осы PIN нөмірін енгізуге кеңес береді.

7. Тапсырманы өңдеу үшін **Print (Басып шығару)** түймешігін басыңыз.

Сақталған тапсырманы басып шығару

Принтердің жадында сақталған тапсырманы басып шығару үшін, төмендегі қадамдарды орындаңыз.

1. Принтердің басқару панеліндегі негізгі 🏠 түймесін түртіңіз.
2. Retrieve from Device Memory (Құрылғы жадынан алу) опциясын таңдаңыз.
3. Тапсырма сақталған қалтаның атауын таңдаңыз.
4. Тапсырманың атауын таңдаңыз. Егер тапсырма жеке немесе шифрланған болса,PIN кодын немесе құпия сөзді енгізіңіз.
5. Көшірмелер санын реттеңіз де,тапсырманы басып шығару үшін «Бастау» ◇ түймешігін түртіңіз немесе OK түймешігін басыңыз.

Сақталған тапсырманы жою

Сақталған тапсырманы принтердің жадына жібергенде, принтер сондай пайдаланушы аты және тапсырма атауы көрсетілген бұрынғы кез келген тапсырманы ауыстырады. Егер тапсырма сондай пайдаланушы аты және тапсырма атаумен сақталып қойған болмаса және принтер қосымша орынды қажет етсе, принтер басқа тапсырмалардың бірін ең ескісінен бастап жоюы мүмкін. Принтердің сақтай алатын тапсырмалар санын принтердің басқару панеліндегі General Settings (Жалпы параметрлер) мәзірінен өзгертуге болады.

Принтердің жадында сақталған тапсырманы жою шығару үшін, келесі қадамдарды орындаңыз.

1. Принтердің басқару панеліндегі негізгі 🏠 түймесін түртіңіз.
2. Retrieve from Device Memory (Құрылғы жадынан алу) опциясын таңдаңыз.
3. Тапсырма сақталатын қалтаның атауын таңдаңыз.
4. Тапсырма атауын таңдаңыз да,Delete (Жою) түймешігін түртіңіз.
5. Егер тапсырма жеке немесе шифрланған болса,PIN кодын немесе құпия сөзді енгізіңіз де,Delete (Жою) түймесін түртіңіз.

Мобильді басып шығару

Кіріспе

HP компаниясы ноутбуктан, планшеттен, смартфоннан немесе басқа мобильді құрылғыдан HP принтері арқылы оңай басып шығаруға мүмкіндік беретін мобильді және электрондық басып шығару (ePrint) шешімдерін ұсынады. Толық тізімді көру және ең жақсы таңдауды анықтау үшін www.hp.com/go/LaserJetMobilePrinting сайтына өтіңіз.

- Электрондық пошта арқылы HP ePrint
- HP ePrint бағдарламалық құралы
- AirPrint
- Android ендірілген басып шығаруы
- Wi-Fi Direct және NFC арқылы басып шығару

Электрондық пошта арқылы HP ePrint

HP ePrint құралын құжаттарды кез келген электрондық пошта қызметін қолдайтын құрылғыдан электрондық хабардың қосымшасы ретінде принтердің электрондық пошта мекенжайына жіберу арқылы басып шығару үшін пайдаланыңыз.

ЕСКЕРТПЕ: Бұл мүмкіндікті қолдану үшін принтердің ішкі бағдарламасын жаңарту қажет болуы мүмкін.

HP ePrint функциясын қолдану үшін принтер мына талаптарға сай болуы керек:

- Принтер сымды немесе сымсыз желіге қосылған және Интернетке кіру мүмкіндігі бар болуы керек.
- Принтердегі HP Web Services қызметі қосылып тұруы керек және принтер HP Connected немесе HP ePrint Center қызметіне тіркелген болуы керек.

HP Web Services қызметін қосу және HP Connected немесе HP ePrint Center арқылы тіркеу үшін, мына процедураны орындаңыз:

ЕСКЕРТПЕ: Қадамдар басқару панелінің түріне байланысты түрленеді.

1	4 жолды басқару панелі
2	Сенсорлы басқару панелі

1. HP ендірілген веб-серверін (EWS) ашыңыз:

   а. **4 жолды басқару тақталары:** IP мекенжайын көру үшін, басқару тақтасының дисплейін қараңыз.

      Сенсорлы басқару панельдері: IP мекенжайын немесе хост атауын көрсету үшін, принтердің басқару панеліндегі негізгі экраннан Желі түймесін түртіңіз.

   ә. Веб-шолғышты ашыңыз және мекенжай жолында IP мекенжайын немесе хост атауын дәл принтердің басқару панеліндегідей теріңіз. Компьютер пернетақтасындағы Enter пернесін басыңыз. EWS экраны ашылады.

      https://10.10.XXXXX/

      ЕСКЕРТПЕ: EWS қызметін ашқан кезде веб-браузер **There is a problem with this website's security certificate** (Бұл веб-сайттың қауіпсіздік сертификатына қатысты бір мәселе бар) хабарламасын көрсетсе, **Continue to this website (not recommended)** (Бұл веб-сайтты ашуды жалғастыру (ұсынылмайды)) опциясын басыңыз.

      Continue to this website (not recommended) (Бұл веб-сайтты ашуды жалғастыру (ұсынылмайды)) опциясын таңдалса, HP өнімі үшін EWS қызметінде аралау барысында компьютерге зиян тимейді.

2. **HP Web Services** (HP веб-қызметтері) қойындысын басыңыз.

3. Веб-қызметтерді қосу үшін, опцияны таңдаңыз.

   ЕСКЕРТПЕ: Веб-қызметтерді қосу бірнеше минут алуы мүмкін.

4. HP ePrint есептік жазбасын жасау және орнату процесін аяқтау үшін, www.hpconnected.com немесе www.hp.com/go/eprintcenter веб-сайтына өтіңіз.

HP ePrint бағдарламалық құралы

HP ePrint бағдарламалық құралы Windows немесе Mac жұмыс үстелі компьютерінен немесе ноутбугынан кез келген HP ePrint бағдарламасын қолдайтын принтерде басып шығаруды жеңілдетеді. Бұл бағдарламалық құрал HP Connected есептік жазбаңызға тіркелген HP ePrint қосылған принтерлерді табуды жеңілдетеді. Мақсатты HP принтері кеңседе немесе дүние жүзіндегі бір орында орналасуы мүмкін.

- **Windows:** бағдарламалық құралды орнатқаннан кейін, қолданбадан **Print** (Басып шығару) опциясын ашыңыз да, орнатылған принтерлер тізімінен **HP ePrint** тармағын таңдаңыз. Басып шығару параметрлерін реттеу үшін **Properties (Сипаттар)** түймешігін басыңыз.

- **OS X:** бағдарламаны орнатудан кейін **File (Файл)**, **Print (Басып шығару)** тармағын таңдаңыз, одан кейін **PDF** жанындағы көрсеткіні (драйвер экранының төменгі сол жағында) таңдаңыз. **HP ePrint** бағдарламасын таңдаңыз.

Windows жүйесі үшін HP ePrint бағдарламалық құралы UPD PostScript® қолдайтын принтерлер үшін желідегі (жергілікті желі немесе WAN) жергілікті принтерлерде TCP/IP басып шығаруды қолдайды.

Windows және OS X жүйелерінің екеуі де ePCL қолдайтын жергілікті желіге немесе WAN желісіне қосылған принтерде IPP басып шығаруды қолдайды.

Сондай-ақ, Windows және Mac жүйелерінің екеуі де PDF құжаттарын жалпы басып шығару орындарында және HP ePrint бағдарламасын пайдаланып электрондық пошта арқылы бұлт көмегімен басып шығаруды қолдайды.

Драйверлер мен ақпаратты алу үшін www.hp.com/go/eprintsoftware бетіне өтіңіз.

ЕСКЕРТПЕ: HP ePrint бағдарламалық құралы — Mac жүйесіне арналған PDF жұмыс үрдісінің қызметтік бағдарламасы және техникалық тұрғыдан принтер драйвері емес.

ЕСКЕРТПЕ: HP ePrint бағдарламасын USB басып шығаруды қолдамайды.

AirPrint

Apple AirPrint арқылы iOS 4.2 не одан кейінгі нұсқасы үшін және OS X 10.7 Lion және одан кейінгі нұсқалары іске қосылған Mac компьютерлерінен тікелей басып шығарылады. iPad, iPhone (3GS немесе одан кейінгі) немесе сенсорлы iPod (үшінші буыны немесе одан кейінгі) құрылғысында келесі мобильді қолданбалардан принтерге тікелей басып шығару үшін AirPrint функциясын қолданыңыз:

- Mail (Пошта)
- Фотосуреттер
- Safari
- iBooks
- Таңдаулы үшінші тарап қолданбалары

AirPrint функциясын қолдану үшін принтер Apple құрылғысы сияқты бірдей желіге (қосымша желі) қосылған болуы керек. AirPrint функциясын қолдану және AirPrint функциясымен үйлесімді HP принтерлері туралы қосымша ақпарат алу үшін, www.hp.com/go/LaserJetMobilePrinting сайтына кіріңіз.

ЕСКЕРТПЕ: AirPrint функциясын USB байланысымен пайдаланбай тұрып, нұсқа нөмірін тексеріңіз. AirPrint 1.3 және одан бұрынғы нұсқалары USB байланыстарын қолдамайды.

Android ендірілген басып шығаруы

Android және Kindle жүйелеріне арналған HP бекітілген басып шығару шешімі Wi-Fi Direct басып шығару үшін мобильді құрылғыларға желідегі немесе сымсыз байланыс ауқымындағы HP принтерлерін автоматты түрде тауып, солар арқылы басып шығаруға мүмкіндік береді.

Принтер Android құрылғысы сияқты бірдей желіге (қосымша желі) қосылған болуы керек.

Басып шығару шешімі қолдау көрсетілетін операциялық жүйелерге кіреді, сондықтан драйверлерді орнату немесе бағдарламалық құралды жүктеу қажет емес.

Android жүйесіне ендірілген баспаны пайдалану жолы мен қолдау көрсетілетін Android құрылғыларының түрлері туралы қосымша ақпарат алу үшін www.hp.com/go/LaserJetMobilePrinting мекенжайына өтіңіз.

Wi-Fi Direct және NFC арқылы басып шығару

HP компаниясы HP Jetdirect 3000w NFC және Wireless Accessory функциясын қолдайтын принтерлер үшін Wi-Fi Direct және NFC (Near Field Communication) арқылы басып шығару мүмкіндігін ұсынады. Бұл қосалқы құралды құрамына аппараттық құралдарға кіріктіру қалтасы (HIP) кіретін HP LaserJet принтерлері үшін опция ретінде қолдануға болады.

HP Wireless Direct, Wi-Fi Direct және NFC басып шығару стандарттары Wi-Fi функциясы бар (мобильді) құрылғыларға сымсыз роутерге қосылусыз тікелей принтерге қосылу мүмкіндігін береді.

Принтер бұл мобильді құрылғы арқылы басып шығару үшін желіге қосулы болуы міндетті емес.

HP Wireless Direct мүмкіндігін мына құрылғылардан сымсыз басып шығару үшін пайдаланыңыз:

- Apple AirPrint немесе HP ePrint қолданбасын пайдаланатын iPhone, iPad немесе iPod touch
- HP ePrint қолданбасын немесе Android ендірілген басып шығару шешімін пайдаланатын Android мобильді құрылғылары
- HP ePrint бағдарламасын пайдаланатын ДК және Mac құрылғылары

HP Direct мүмкіндігін мына құрылғылардан сымсыз басып шығару үшін пайдаланыңыз:

- HP ePrint қолданбасын немесе Android ендірілген принтер шешімін пайдаланатын Android мобильді құрылғылары

HP Wireless Direct and Wi-Fi Direct басып шығару мүмкіндігі туралы қосымша ақпарат алу үшін, www.hp.com/go/wirelessprinting веб-сайтына өтіңіз.

NFC, HP Wireless Direct және Wi-Fi Direct мүмкіндіктерін принтердің басқару панелінен қосуға немесе өшіруге болады.

1. Принтердің басқару панеліндегі негізгі экранда Administration (Басқару) мәзіріне жылжып барып, түртіңіз.
2. Мына мәзірлерді ашыңыз:
   - Желі параметрлері
   - Сымсыз байланыс мәзірі
   - Wireless Direct
3. Сымсыз басып шығаруды қосу үшін On (Қосу) басыңыз.

ЕСКЕРТПЕ: Бір принтердің бірнеше модельдері орнатылған орталарда, HP Wireless Direct басып шығару қызметінің жеңіл принтер идентификациясы үшін әрбір принтерге бірегей Сымсыз желі идентификаторын (SSID) қамтамасыз ету пайдалы болуы мүмкін. SSID идентификаторын принтердің басқару панеліндегі Желі түймесін басу арқылы **How to Connect Page** (Желіге қосу әдісі беті) бетінен табуға болады.

Принтердің SSID өзгерту үшін мына процедураны орындаңыз:

1. Принтердің басқару панеліндегі негізгі экранда Administration (Басқару) мәзіріне жылжып барып, түртіңіз.
2. Мына мәзірлерді ашыңыз:
   - Желі параметрлері
   - Сымсыз байланыс мәзірі
   - Wireless Direct
   - SSID
3. SSID атау аймағын таңдаңыз.
4. Атауын өзгерту үшін пернетақтаны пайдаланыңыз.
5. OK (Үнемдеу режимі) опциясын таңдаңыз.

USB портынан басып шығару

Кіріспе

Бұл принтерде оңай ашылатын USB құрылғысынан басып шығару мүмкіндігі бар, сондықтан файлдарды компьютерден жібермей жылдам басып шығаруға болады. Принтер басқару панелінің қасындағы USB портына стандартты USB флэш-дискілерін қабылдайды. Ол келесі файл түрлерін қолдайды:

- .pdf
- .prn
- .pcl
- .ps
- .cht

USB портын басып шығару үшін қосу

USB порты әдепкіде өшірулі болады. Мүмкіндікті пайдаланудың алдында USB портын қосыңыз. Портты қосу үшін, келесі әдістердің бірін пайдаланыңыз:

Бірінші әдіс: USB портын өнімнің басқару панеліндегі мәзірлер арқылы қосу

ЕСКЕРТПЕ: Қадамдар басқару панелінің түріне байланысты түрленеді.

1	4 жолды басқару панелі
2	Сенсорлы басқару панелі

1. Принтердің басқару панеліндегі негізгі экрандағы түймесін басыңыз.
2. Мына мәзірлерді ашыңыз:
   - Басқару
   - General Settings (Жалпы параметрлер)
   - USB құрылғысынан шығаруды қосу
3. Enabled (Қосылған) опциясын таңдап, Save (Сақтау) түймесін түртіңіз немесе OK түймесін басыңыз.

Екінші әдіс: USB портын HP ендірілген веб-серверінен қосу (тек желіге қосылған принтерлер)

ЕСКЕРТПЕ: Қадамдар басқару панелінің түріне байланысты түрленеді.

1	4 жолды басқару панелі
2	Сенсорлы басқару панелі

1. HP ендірілген веб-серверін (EWS) ашыңыз:

   а. **4 жолды басқару тақталары:** IP мекенжайын көру үшін, басқару тақтасының дисплейін қараңыз.

   Сенсорлы басқару панельдері: IP мекенжайын немесе хост атауын көрсету үшін, принтердің басқару панеліндегі негізгі экраннан Желі түймесін түртіңіз.

   ә. Веб-шолғышты ашыңыз және мекенжай жолында IP мекенжайын немесе хост атауын дәл принтердің басқару панеліндегідей теріңіз. Компьютер пернетақтасындағы Enter пернесін басыңыз. EWS экраны ашылады.

   https://10.10.XXXXX/

   ЕСКЕРТПЕ: EWS қызметін ашқан кезде веб-браузер **There is a problem with this website's security certificate** (Бұл веб-сайттың қауіпсіздік сертификатына қатысты бір мәселе бар) хабарламасын көрсетсе, **Continue to this website (not recommended)** (Бұл веб-сайтты ашуды жалғастыру (ұсынылмайды)) опциясын басыңыз.

   Continue to this website (not recommended) (Бұл веб-сайтты ашуды жалғастыру (ұсынылмайды)) опциясын таңдау HP принтері үшін EWS қызметінде шарлау барысында компьютерге зиян тигізбейді.

2. **Print** (Басып шығару) қойындысын ашыңыз.
3. Экранның сол жақ бөлігіндегі **Retrieve from USB Setup** (USB орнатуынан алу) түймесін басыңыз.
4. **Enable Retrieve from USB** (USB құрылғысынан алуды қосу) ұяшығына белгі қойыңыз.
5. **Apply** (Қолдану) түймесін басыңыз.

USB құжаттарын басып шығару

1. USB флеш-дискісін оңай ашылатын USB портына салыңыз.

ЕСКЕРТПЕ: Порттың қақпағы болуы мүмкін. Кейбір принтерлерде қақпақты қайырып ашуға болады. Басқа принтерлердің қақпағын алып тастау үшін оны тіке тартыңыз.

2. Принтер USB флеш-дискісін анықтайды. Дискіге кіру үшін, OK түймесін түртіңіз немесе басыңыз, не болмаса, сұралған жағдайда қолжетімді бағдарламалар тізімінен Retrieve from USB (USB құрылғысынан алу) опциясын таңдаңыз. Retrieve from USB (USB құрылғысынан алу) экраны ашылады.

3. Басып шығарылатын құжаттың атауын таңдаңыз.

ЕСКЕРТПЕ: Құжат қалтада болуы мүмкін. Қажетінше қалталарды ашыңыз.

4. Көшірмелер санын дұрыстау үшін, Copies (Көшірмелер) опциясын таңдап, көшірмелер санын өзгерту үшін пернетақтаны қолданыңыз.

5. Құжатты басып шығару үшін, Бастау түймесін түртіңіз немесе OK түймесін басыңыз.

5 Принтерді басқару

- HP ендірілген веб-сервері (EWS) арқылы қосымша конфигурациялау
- OS X жүйесіне арналған HP утилитасымен күрделі параметрлерді реттеу
- IP желі параметрлерін реттеу
- Принтердің қауіпсіздік мүмкіндіктері
- Энергияны үнемдеу параметрлері
- HP Web Jetadmin
- Бағдарламалық құрал және ішкі бағдарлама жаңартулары

Қосымша ақпарат алу үшін:

Келесі ақпарат жариялау уақытында дұрыс болады. Ағымдағы ақпаратты www.hp.com/support/ljM506 бөлімінен қараңыз.

Принтер бойынша HP компаниясының жан-жақты анықтамасы мынадай ақпаратты қамтиды:

- Орнату және параметрлерді реттеу
- Үйрену және пайдалану
- Проблемаларды шешу
- Бағдарламалық құрал мен микробағдарлама жаңартуларын жүктеп алу
- Қолдау форумдарына қосылу
- Кепілдік және құқықтық ақпарат табу

HP ендірілген веб-сервері (EWS) арқылы қосымша конфигурациялау

- Кіріспе
- HP енгізілген веб-серверіне (EWS) кіру
- HP енгізілген веб-серверінің мүмкіндіктері

Кіріспе

Ендірілген веб-серверді басып шығару функцияларын принтердің басқару панелінен емес, өзіңіздің компьютерден басқару үшін пайдаланыңыз.

- Принтердің күйі туралы ақпаратты көру
- Барлық жабдықтардың қалған қолдану мерзімдерін анықтап, жаңаларына тапсырыс беріңіз
- Науа конфигурацияларын қараңыз және өзгертіңіз
- Принтердің басқару панелінің мәзір конфигурациясын қараңыз және өзгертіңіз
- Ішкі беттерді көріңіз және басып шығарыңыз
- Принтер мен қамсыздандыру материалдарына байланысты оқиғалар жөнінде хабарлама алыңыз
- Желі конфигурациясын көру және өзгерту

HP ендірілген веб-сервері принтер IP негізделген желіге қосылғанда жұмыс істейді. HP ендірілген веб-сервері IPX негізделген принтер байланыстарын қолдамайды. HP ендірілген веб-серверін ашу және пайдалану үшін Интернеттің болуы шарт емес.

Принтер желіге қосылғанда, HP ендірілген веб-сервері автоматты түрде қолжетімді болады.

ЕСКЕРТПЕ: HP ендірілген веб-серверіне желілік брандмауэрдан тыс қол жеткізу мүмкін емес.

HP енгізілген веб-серверіне (EWS) кіру

ЕСКЕРТПЕ: Қадамдар басқару панелінің түріне байланысты түрленеді.

1	4 жолды басқару панелі
2	Сенсорлы басқару панелі

1. **4 жолды басқару тақталары:** IP мекенжайын көру үшін, басқару тақтасының дисплейін қараңыз.

   Сенсорлы басқару панельдері: IP мекенжайын немесе хост атауын көрсету үшін, принтердің басқару панеліндегі негізгі экраннан Желі түймесін түртіңіз.

2. Веб-шолғышты ашыңыз және мекенжай жолында IP мекенжайын немесе хост атауын дәл принтердің басқару панеліндегідей теріңіз. Компьютер пернетақтасындағы Enter пернесін басыңыз. EWS экраны ашылады.

   https://10.10.XXXXX/

   ЕСКЕРТПЕ: EWS қызметін ашқан кезде веб-браузер **There is a problem with this website's security certificate** (Бұл веб-сайттың қауіпсіздік сертификатына қатысты бір мәселе бар) хабарламасын көрсетсе, **Continue to this website (not recommended)** (Бұл веб-сайтты ашуды жалғастыру (ұсынылмайды)) опциясын басыңыз.

   Continue to this website (not recommended) (Бұл веб-сайтты ашуды жалғастыру (ұсынылмайды)) опциясын таңдау HP принтері үшін EWS қызметінде шарлау барысында компьютерге зиян тигізбейді.

HP ендірілген веб-серверін қолдану үшін шолғыш келесі талаптарға сәйкес келуі қажет:

Windows® 7

- Internet Explorer (8.x немесе одан кейінгі нұсқасы)
- Google Chrome (34.x немесе одан кейінгі нұсқасы)
- Firefox (20.x немесе одан кейінгі нұсқасы)

Windows® 8 немесе одан кейінгі нұсқасы

- Internet Explorer (9.x немесе одан кейінгі нұсқасы)
- Google Chrome (34.x немесе одан кейінгі нұсқасы)
- Firefox (20.x немесе одан кейінгі нұсқасы)

OS X

- Safari (5.x немесе одан кейінгі нұсқасы)
- Google Chrome (34.x немесе одан кейінгі нұсқасы)

Linux

- Google Chrome (34.x немесе одан кейінгі нұсқасы)
- Firefox (20.x немесе одан кейінгі нұсқасы)

HP енгізілген веб-серверінің мүмкіндіктері

- Information (Ақпарат) жиекбелгісі
- General (Жалпы) қойындысы
- Басып шығару қойындысы
- Troubleshooting (Ақаулықтарды жою) қойындысы

- Security (Қауіпсіздік) қойындысы
- HP Web Services (HP веб-қызметтері) қойындысы
- Желіге қосылу қойындысы
- Other Links (Басқа сілтемелер) тізімі

Information (Ақпарат) жиекбелгісі

Кесте 5-1 HP ендірілген веб-серверінің Information (Ақпарат) қойындысы

Мәзір	Сипаттама
Құрылғы күйі	Принтердің күйін көрсетеді және HP жабдықтарының қалған өлшеулі қызмет ету мерзімін көрсетеді. Оған қоса, бұл бет әр науаға белгіленген қағаз түрі мен өлшемін көрсетеді. Әдепкі параметрлерді өзгерту үшін **Change Settings** (Параметрлерді өзгерту) сілтемесін басыңыз.
Тапсырма журналы	Принтер өңделген барлық тапсырмалардың қорытынды жинағын көрсетеді.
Теңшелім беті	Конфигурация бетінде табылған ақпаратты көрсетеді.
Жабдықтар күйінің беті	Жабдықтардың принтерге қатысты күйін көрсетеді.
Оқиға журналының беті	Принтердің барлық оқиғалары мен қателіктерінің тізімін көрсетеді. Мәселелерді шешуге көмектесетін бірқатар динамикалық беттерге қосылу үшін **HP Instant Support** (HP жылдам қолдау көрсету) сілтемесін (HP ендірілген веб-серверінің барлық беттеріндегі **Other Links** (Басқа сілтемелер) аймағында орналасқан) пайдаланыңыз. Сондай-ақ, бұл беттер принтер үшін қосымша қызметтерді көрсетеді.
Пайдалану беті	Принтер басып шығарған, өлшеміне, түріне және қағазды басып шығару жолына қарай топтастырылған беттердің саны туралы қорытындыны көрсетеді.
Құрылғы туралы ақпарат	Принтер желісінің атауын, мекенжайын және үлгі жөніндегі ақпаратты көрсетеді. Осы жазбаларды өзгерту үшін **General** (Жалпы) қойындысындағы **Device Information** (Құрылғы туралы ақпарат) мәзірін басыңыз.
Басқару тақтасының суреті	Басқару тақтасының дисплейінде ағымдағы экранның кескінін көрсетеді.
Басып шығару	Басып шығару үшін, дайын файлды компьютерден кері жүктеңіз. Файлды басып шығару үшін принтер әдепкі басу параметрлерін пайдаланады.
Басып шығарылатын есептер мен беттер	Принтердің ішкі есептері мен беттерінің тізімін береді. Басып шығару немесе көру үшін бір немесе бірнеше элементті таңдаңыз.

General (Жалпы) қойындысы

Кесте 5-2 HP ендірілген веб-серверінің General (Жалпы) қойындысы

Мәзір	Сипаттама
Дабылдар	Әртүрлі принтерлер мен жабдықтар оқиғалары үшін электрондық пошта ескертулерін орнатыңыз.
Басқару тақтасы әкімшілігінің мәзірі	Басқару тақтасындағы Administration (Басқару) мәзірінің құрылымын көрсетеді. ЕСКЕРТПЕ: Параметрлерді осы экранда реттеңіз немесе HP ендірілген веб-сервері Administration (Басқару) мәзіріндегі опциялардан гөрі жақсартылған конфигурация опцияларын береді.
Автожіберу	Принтерді принтердің конфигурациясы мен жабдықтарға қатысты автоматтандырылған электрондық хаттарды белгілі бір электрондық пошта мекенжайларына жіберуге конфигурациялаңыз.

Кесте 5-2 HP ендірілген веб-серверінің General (Жалпы) қойындысы (жалғасы)

Мәзір	Сипаттама
Басқа сілтемелерді өңдеу	Веб-торап қосыңыз немесе қалауыңызша өзгертіңіз. Бұл сілтеме бүкіл HP ендірілген веб-сервер беттерінің Other Links (Басқа сілтемелер) аумағында көрсетіледі.
Тапсырыс беру туралы ақпарат	Жаңа тонер картридждеріне тапсырыс беру туралы ақпаратты енгізіңіз. Бұл ақпарат жабдықтардың күйі бетінде көрсетіледі.
Құрылғы туралы ақпарат	Принтерге ат беріп, оған мүлік нөмірін тағайындаңыз. Принтер туралы ақпаратты алатын басты контактінің есімін енгізіңіз.
Тіл	HP енгізілген веб-серверінің ақпараты шығарылатын тілді белгілеңіз.
Date and Time (Күн және уақыт)	Күн мен уақыт ақпаратын енгізіңіз немесе желі уақытының серверімен қадамдастырыңыз.
Қуат параметрлері	Принтердің ояну уақыты, күту режимі және күту кідірісін орнатып немесе өзгертіңіз. Аптаның әр күніне немесе демалыс күндеріне әр түрлі жоспар тағайындаңыз. Принтермен қандай өзара әрекеттесулер оны ұйқы режимінен оятатынын орнатыңыз.
Сақтық көшірмесін жасау және қалпына келтіру	Принтер және пайдаланушы деректері файлының сақтық көшірмесін жасаңыз. Қажет болса, бұл файлды принтердің деректерін қалпына келтіру үшін пайдалана аласыз.
Зауыттық параметрлерді қалпына келтіру	Принтердің параметрлерін зауыттық әдепкі мәндеріне қайтару.
Шешім орнатқыш	Принтердің өнімділігін жақсартатын үшінші тараптық бағдарлама құралдарын орнатыңыз.
Микробағдарламаны жаңарту (Обновление микропрограммы)	Принтердің ақпараттық құралын жаңартатын файлдарды жүктеп алып, оларды орнатыңыз.
Статистикалық қызметтер	Үшінші тараптың тапсырма бойынша статистикалық мәліметтер қызметтерінің байланыс ақпаратын береді.

Басып шығару қойындысы

Кесте 5-3 HP ендірілген веб-серверінің Print (Басып шығару) қойындысы

Мәзір	Сипаттама
USB орнатуынан табу	Басқару тақтасындағы Retrieve from USB (USB ішінен шығару) мәзірін қосыңыз немесе өшіріңіз.
Сақталған тапсырмаларды басқару	Принтер жадында тапсырмаларды сақтау мүмкіндігін қосыңыз немесе өшіріңіз. Тапсырма сақтау параметрлерін реттеңіз.
Қағаз түрлерін реттеу	Арнайы қағаз түрін пайдаланған кезде баспа сапасында қиындықтар туындаса, зауыттық әдепкі режим параметрлерінен бас тартыңыз.
Түсті шектеу (Тек түсті принтерлер үшін)	Түсті басып шығаруға рұқсат беріңіз немесе тыйым салыңыз. Жеке пайдаланушыларға немесе арнайы бағдарламалардан жіберілген тапсырмаларға рұқсатты анықтаңыз.
Жалпы басып шығару параметрлері	Барлық баспа тапсырмаларының параметрлерін реттеңіз.
Науаларды басқару	Қағаз науалары үшін параметрлерді конфигурациялаңыз.

Troubleshooting (Ақаулықтарды жою) қойындысы

Кесте 5-4 HP ендірілген веб-серверінің Troubleshooting (Ақаулықтарды жою) қойындысы

Мәзір	Сипаттама
Жалпы ақаулықтарды жою (Устранение общих неисправностей)	Принтерге пайда болған мәселелерді шешуге көмектесетін түрлі есептерді және сынақтарды басып шығарыңыз.
Онлайн анықтама	Принтердің шешім беттеріне арналған QR кодтары мен веб-сілтемелерін алыңыз.
Диагностикалық деректер ЕСКЕРТПЕ: Әкімші құпия сөзі Security (Қауіпсіздік) қойындысынан орнатылған болса ғана, бұл элементті қолдануға болады.	Принтер туралы ақпаратты мәселені егжей-тегжейлі талдау үшін пайдалануға болатын файлға экспорттаңыз.
Мөлшерлеу/тазалау (Тек түсті принтерлер үшін)	Автоматты тазалау мүмкіндігін қосыңыз, тазалау бетін жасаңыз және басып шығарыңыз, сөйтіп принтерді дереу калибрлеу опциясын таңдаңыз.
Микробағдарламаны жаңарту (Обновление микропрограммы)	Принтердің ақпараттық құралын жаңартатын файлдарды жүктеп алып, оларды орнатыңыз.
Зауыттық параметрлерді қалпына келтіру	Принтердің параметрлерін зауыттық әдепкі мәндеріне қайтару.

Security (Қауіпсіздік) қойындысы

Кесте 5-5 HP ендірілген веб-серверінің Security (Қауіпсіздік) қойындысы

Мәзір	Сипаттама
Жалпы қауіпсіздік	Жалпы қауіпсіздікке, оның ішінде төмендегілерге арналған параметрлер: • Әкімші құпия сөзін принтердің кейбір мүмкіндіктеріне кіруді шектейтін етіп конфигурациялаңыз. • PJL пәрмендерін өзгерту үшін PJL құпия сөзін орнатыңыз. • Файлдық жүйеге қол жеткізу және аппараттық бағдарламалық құралдарды жаңарту қауіпсіздігін орнатыңыз. • Тікелей компьютерден басып шығару үшін, басқару тақтасындағы хост USB портын немесе форматтердегі USB байланыс портын қосыңыз немесе өшіріңіз. • Бүкіл қауіпсіздік параметрлерінің күйін көріңіз.
Кіру мүмкіндігін басқару	Арнайы тұлғалар немесе топтар үшін принтер қызметтеріне кіру мүмкіндігін конфигурациялап, принтер жүйесіне кіру үшін жеке пайдаланушы әдісін таңдаңыз.
Сақталған деректерді қорғау	Принтердің ішкі қатты диск параметрлерін реттеп, басқарыңыз. Принтердің қатты дискісінде сақталған тапсырмалардың параметрлерін реттеңіз.
Куәлікті басқару	Принтерге және желіге кіру мүмкіндігін беретін қауіпсіздік куәліктерін орнатыңыз және реттеңіз.
Веб-қызмет қауіпсіздігі	Әртүрлі домендермен веб-беттер арқылы осы принтердің ресурстарына кіруді рұқсат етіңіз. Егер тізімге ешқандай сайттар қосылмаса, барлық сайттар сенімді болады.
Өзіндік тексеру (Самодиагностика)	Қауіпсіздік функциялары күтілген жүйелік параметрлерге сай орындалып жатқанын тексеріңіз.

HP Web Services (HP веб-қызметтері) қойындысы

Принтердің HP веб қызметтерінің параметрлерін реттеу және қосу үшін, **HP Web Services** (HP веб-қызметтер) қойындысын пайдаланыңыз. HP ePrint мүмкіндігін пайдалану үшін, HP веб қызметтерін қосу керек.

Кесте 5-6 HP ендірілген веб-серверінің HP Web Services (HP веб-қызметтері) қойындысы

Мәзір	Сипаттама
Веб-қызметтер параметрлері	Бұл принтерді HP Web Services қызметтерін қосу арқылы Интернеттегі HP Connected қызметіне қосыңыз.
Веб-прокси	Егер HP веб-қызметтерін қосуға немесе принтерді интернетке қосуға қатысты мәселелер пайда болса, прокси-серверді конфигурациялаңыз.
HP-ePrint ақауларын жөндеу	HP ePrint қызметтеріне қосылуға қатысты проблемаларды шешуге арналған мүмкіндіктерді қосыңыз.

Желіге қосылу қойындысы

Принтер IP негіздегі желіге қосылған болғанда, құрал үшін желі параметрлерін теңшеу және қауіпсіздендіру мақсатында **Networking** (Желі) қойындысын қолданыңыз. Бұл қойынды принтер басқа желі түрлеріне қосылғанда көрсетілмейді.

Кесте 5-7 HP ендірілген веб-серверінің Networking (Желіге қосылу) қойындысы

Мәзір	Сипаттама
Wireless Direct параметрлері	Wi-Fi Direct және NFC арқылы басып шығару мүмкіндігі ендірілген немесе сымсыз қосалқы құралдары орнатылған принтерлерге арналған Wi-Fi Direct параметрлерін конфигурациялаңыз. ЕСКЕРТПЕ: Қол жетімді конфигурация опциялары баспа серверінің моделіне байланысты болады.
TCP/IP параметрлері	IPv4 және IPv6 желілері үшін TCP/IP параметрлерін реттеңіз. ЕСКЕРТПЕ: Қол жетімді конфигурация опциялары баспа серверінің моделіне байланысты болады.
Желі параметрлері	Баспа серверінің моделіне байланысты IPX/SPX, AppleTalk, DLC/LLC және SNMP параметрлерін реттеу.
Басқа параметрлер	Баспа серверінде қолданылатын жалпы басып шығару протоколдары мен қызметтерін реттеңіз. Қол жетімді параметрлер баспа серверінің моделіне байланысты, бірақ аппараттық құрал жаңартуын, LPD кезектерін, USB параметрлерін, қолдау көрсету туралы ақпаратты және жаңарту мөлшерін қамтуы мүмкін.
AirPrint	Apple принтерлерімен желілік басып шығаруды қосыңыз, орнатыңыз немесе өшіріңіз.
Тіл таңдау	HP ендірілген веб-серверінде көрсетілетін тілді өзгертіңіз. Веб-беттер бірнеше тілге қолдау көрсетсе, осы бет шығады. Таңдаулы түрде шолғышта тіл параметрлері арқылы қолдау көрсетілетін тілдерді таңдаңыз.
Settings (Параметрлер)	Ағымдағы қауіпсіздік параметрлерін көру және зауыттық әдепкі мәндерін қалпына келтіру. Қауіпсіздік конфигурациясы шебері арқылы қауіпсіздік параметрлерін реттеңіз. ЕСКЕРТПЕ: HP Web Jetadmin сияқты желі басқару қолданбалары арқылы қауіпсіздік параметрлерін реттеу үшін қауіпсіздік конфигурациясы шеберін пайдаланбаңыз.

Кесте 5-7 HP ендірілген веб-серверінің Networking (Желіге қосылу) қойындысы (жалғасы)

Мәзір	Сипаттама
Авторизация	Конфигурацияны басқаруды және принтерді пайдалануды, оның ішінде келесілерді басқарыңыз: • Конфигурация параметрлеріне кіруді басқару үшін әкімші құпия сөзін орнату және өзгерту. • HP Jetdirect баспа серверінде сандық куәліктерді сұрау, орнату және басқару. • Кіру мүмкіндігін басқару тізімі (ACL) арқылы принтерге бас компьютерге кіруді шектеңіз (тек IPv4 желісіндегі таңдалған басып шығару қызметтері үшін).
Басқ. протоколдары	Осы принтердің қауіпсіздік протоколдарын, оның ішінде келесілерді конфигурациялаңыз және басқарыңыз: • HP ендірілген веб-серверіне арналған қауіпсіздік басқару деңгейін орнатыңыз және HTTP және HTTPS арқылы трафикті басқарыңыз. • SNMP (қарапайым желі басқару протоколы) әрекетін реттеңіз. Баспа серверіндегі SNMP v1/v2c немесе SNMP v3 агенттерін қосыңыз не өшіріңіз. • Басып шығару протоколдары, баспа қызметтері, анықтау протоколдары, атау ажыратымдылығының қызметтері және конфигурация басқару протоколдары сияқты қауіпсіз болмауы мүмкін протоколдар арқылы кіруді басқару.
802.1X аутентификациясы (Таңдалған HP Jetdirect үлгілерінде ғана)	Jetdirect баспа серверінде 802.1X аутентфикациясының параметрлерін желідегі клиент аутентификациясына қажет еткендей реттеңіз және 802.1X аутентификациясы параметрлерінің зауыттық әдепкі мәндерін қалпына келтіріңіз. ЕСКЕРТУ: 802.1X аутентификация параметрлерін ауыстыру кезінде; принтер байланысты жоғалтуы мүмкін. Байланысты қайта орнату үшін, принтерді зауыттық әдепкі параметрлер күйіне қайта келтіріп, принтерді қайта орнату талап етілуі мүмкін.
IPsec/Firewall (Таңдалған HP Jetdirect үлгілерінде ғана)	Брандмауэр саясатын немесе IPsec/Брандмауэр саясатын көріңіз немесе конфигурациялаңыз.
Хабарлау агенті (Таңдалған HP Jetdirect үлгілерінде ғана)	HP құрылғысының хабарлау агентін қосыңыз не өшіріңіз, конфигурациялық серверді орнатыңыз және куәліктер арқылы өзара аутентификацияны реттеңіз.
Желі статистикасы	HP Jetdirect баспа серверіне жиналған және сақталған желі статистикасын көрсетіңіз.
Протокол ақпараты	HP Jetdirect баспа серверінен әр протокол үшін желі конфигурациясы параметрлерінің тізімін қараңыз.
Теңшелім беті	Күй мен конфигурация туралы ақпаратты қамтитын HP Jetdirect конфигурациялық бетін қараңыз.

Other Links (Басқа сілтемелер) тізімі

ЕСКЕРТПЕ: General (Жалпы) қойындысындағы Edit Other Links (Басқа сілтемелерді өңдеу) мәзірі арқылы Other Links (Басқа сілтемелер) тізімінде көрсетілетін сілтемелерді реттеңіз. Төмендегілер — әдепкі сілтемелер.

Кесте 5-8 HP ендірілген веб-серверінің Other Links (Басқа сілтемелер) тізімі

Мәзір	Сипаттама
Өнімді қолдау	Әртүрлі тақырыптарға байланысты анықтамалық ақпарат іздеу үшін принтердің қолдау көрсету сайтына кіріңіз.

Кесте 5-8 HP ендірілген веб-серверінің Other Links (Басқа сілтемелер) тізімі (жалғасы)

Мәзір	Сипаттама
Жабдықтар дүкені	Тонер картридждері мен қағаз сияқты түпнұсқа HP жабдықтарын сатып алу туралы ақпарат алу үшін HP SureSupply веб-сайтына қосылыңыз.
HP шұғыл қолдау қызметі	Принтердің ақаулықтарына шешім табуыңызға көмек көрсету үшін сізді HP веб-сайтына кіріңіз.

OS X жүйесіне арналған HP утилитасымен күрделі параметрлерді реттеу

Принтер күйін тексеру немесе компьютерден принтердің параметрлерін көру немесе өзгерту үшін, HP утилитасын пайдаланыңыз.

HP утилитасын принтер USB кабелімен жалғанғанда немесе TCP/IP негізіндегі желіге қосылғанда пайдаланыңыз.

HP утилитасын ашыңыз

1. Компьютерде **System Preferences** (Жүйе теңшелімдері) мәзірін ашып, **Print & Fax** (Басып шығару және факс), **Print & Scan** (Басып шығару және сканерлеу) немесе **Printers & Scanners** (Принтерлер және сканерлер) тармағын басыңыз.
2. Тізімнен принтерді таңдаңыз.
3. **Options & Supplies (Опциялар мен жабдықтар)** түймешігін басыңыз.
4. **Utility (Утилита)** қойындысын басыңыз.
5. **Open Printer Utility (Принтер утилитасын ашу)** түймешігін басыңыз.

HP утилитасының функциялары

HP утилитасының құралдар тақтасында мыналар бар:

- **Құрылғылар**: HP утилитасы тапқан Mac өнімдерін көрсету немесе жасыру үшін осы түймені басыңыз.
- **Барлық параметрлер**: HP утилитасының негізгі көрінісіне оралу үшін осы түймені басыңыз.
- **HP қолдауы**: шолғышты ашу және HP қолдау веб-торабына өту үшін осы түймені басыңыз.
- **Жабдықтар**: HP SureSupply веб-торабын ашу үшін осы түймені басыңыз.
- **Тіркеу**: HP тіркеу веб-торабын ашу үшін осы түймені басыңыз.
- **Өңдеу**: HP Planet Partners өңдеу бағдарламасының веб-торабын ашу үшін осы түймені басыңыз.

HP утилитасы **All Settings** (Барлық параметрлер) тізімінен таңдау арқылы ашылатын беттерден тұрады. Төмендегі кестеде HP утилитасымен қолдануға болатын тапсырмалар сипатталады.

Нөмірі	Сипаттама
Жабдықтар күйі	Принтер жабдықтарының күйін көрсетіп, жабдықтарға желіде тапсырыс беру сілтемелерін қамтамасыз етеді.
Құрылғы туралы ақпарат	Ағымдағы таңдалған принтер туралы ақпаратты көрсетеді.
Файлды жүктеу	Файлдарды компьютерден принтерге жібереді.
Қаріптерді жүктеу	Қаріп файлдарын компьютерден принтерге жібереді.
HP Connected	HP Connected веб-торабына кіреді.
Енгізілген бағдарламалық құралды жаңарту	Принтерге микробағдарламаны жаңарту файлын жібереді. ЕСКЕРТПЕ: Бұл опция тек **View** (Көрініс) мәзірін ашып, **Show Advanced Options** (Кеңейтілген опцияларды көрсету) элементін таңдағаннан кейін қолжетімді болады.

Нөмірі	Сипаттама
Пәрмендер	Баспа тапсырмасынан кейін принтерге арнайы таңбаларды немесе баспа пәрмендерін жібереді. ЕСКЕРТПЕ: Бұл опция тек View (Көрініс) мәзірін ашып, Show Advanced Options (Кеңейтілген опцияларды көрсету) элементін таңдағаннан кейін қолжетімді болады.
Жабдықтарды басқару	Жабдықтардың жобаланған қызмет мерзімі аяқталуға жақындаған кездегі принтердің әрекет ету параметрлерін реттейді.
Науалардың Конфигурациясы	Әдепкі науа параметрлерін өзгертеді.
Шығару құрылғылары	Қосымша шығару керек-жарақтарының параметрлерін басқарады.
Дуплекстеу режимі	Автоматты екі жақты баспа режимін қосады.
Үнемдеу режимі және тонердің тығыздығы	Тонерді үнемдеу үшін параметрлерді реттейді.
Электрондық пошта ескертулері	Жабдықтарды ауыстыру қажет, науалар бос, есіктер ашық болуы немесе қағаз кептелуі сияқты принтердің белгілі бір жағдайлары үшін электрондық пошта арқылы автоматты хабарландыруларды жіберу параметрлерін конфигурациялайды.
Ажыратымдылық	Әдепкі басып шығару ажыратымдылығын орнатады.
Тікелей порттарды қорғау	USB немесе параллель порттар арқылы басып шығаруды ажыратады.
Сақталған тапсырмалар	Принтердің қатты дискісіне сақталған баспа тапсырмаларын реттейді.
Желі параметрлері	IPv4 және IPv6 параметрлері сияқты желі параметрлерін реттейді.
Қосымша параметрлер	HP енгізілген веб-серверіне кіруге мүмкіндік береді.

IP желі параметрлерін реттеу

- Принтер ортақтасқан дисклеймері
- Желі параметрлерін көру немесе өзгерту
- Желідегі өнімнің атауын өзгерту
- IPv4 TCP/IP параметрлерін басқару тақтасын қолмен реттеңіз
- IPv6 TCP/IP параметрлерін басқару тақтасын қолмен реттеңіз
- Байланыс жылдамдығы және дуплекстеу параметрлері

Принтер ортақтасқан дисклеймері

HP бір рангтік желіні қолдамайды, өйткені мүмкіндік Microsoft операциялық жүйелердің функциясы және HP принтер драйвері емес. www.microsoft.com Microsoft торабына кіріңіз.

Желі параметрлерін көру немесе өзгерту

IP мекенжайын конфигурациялау параметрлерін көру немесе өзгерту үшін HP ішкі веб-серверін пайдаланыңыз.

1. HP ендірілген веб-серверін (EWS) ашыңыз:

   a. **4 жолды басқару тақталары:** IP мекенжайын көру үшін, басқару тақтасының дисплейін қараңыз.

      Сенсорлы экранның басқару тақталары: IP мекенжайын немесе хост атауын көрсету үшін, өнімнің басқару тақтасындағы негізгі экранда желі түймесін түртіңіз.

   ə. Веб-шолғышты ашыңыз және мекенжай жолында IP мекенжайын немесе хост атауын дәл өнімнің басқару тақтасындағыдай теріңіз. Компьютер пернетақтасында Enter пернесін басыңыз. EWS ашылады.

      https://10.10.XXXXX/

      ЕСКЕРТПЕ: EWS қызметін ашқан кезде веб-браузер **There is a problem with this website's security certificate** (Бұл веб-сайттың қауіпсіздік сертификатына қатысты бір мәселе бар) хабарламасын көрсетсе, **Continue to this website (not recommended)** (Бұл веб-сайтты ашуды жалғастыру (ұсынылмайды)) опциясын басыңыз.

      Continue to this website (not recommended) (Бұл веб-сайтты ашуды жалғастыру (ұсынылмайды)) опциясын таңдалса, HP өнімі үшін EWS қызметінде аралау барысында компьютерге зиян тимейді.

2. Желі туралы ақпарат алу үшін, **Networking** (Желіге қосылу) қойындысын басыңыз. Параметрлерді қажетінше өзгертіңіз.

Желідегі өнімнің атауын өзгерту

Ерекше белгілеу мақсатында желідегі өнімнің атауын өзгерту үшін, HP ендірілген веб-серверін пайдаланыңыз.

1. HP ендірілген веб-серверін (EWS) ашыңыз:

a. **4 жолды басқару тақталары:** IP мекенжайын көру үшін, басқару тақтасының дисплейін қараңыз.

   Сенсорлы экранның басқару тақталары: IP мекенжайын немесе хост атауын көрсету үшін, өнімнің басқару тақтасындағы негізгі экранда желі түймесін түртіңіз.

ә. Веб-шолғышты ашыңыз және мекенжай жолында IP мекенжайын немесе хост атауын дәл өнімнің басқару тақтасындағыдай теріңіз. Компьютер пернетақтасында Enter пернесін басыңыз. EWS ашылады.

   https://10.10.XXXXX/

   ЕСКЕРТПЕ: EWS қызметін ашқан кезде веб-браузер **There is a problem with this website's security certificate** (Бұл веб-сайттың қауіпсіздік сертификатына қатысты бір мәселе бар) хабарламасын көрсетсе, **Continue to this website (not recommended)** (Бұл веб-сайтты ашуды жалғастыру (ұсынылмайды)) опциясын басыңыз.

   Continue to this website (not recommended) (Бұл веб-сайтты ашуды жалғастыру (ұсынылмайды)) опциясын таңдалса, HP өнімі үшін EWS қызметінде аралау барысында компьютерге зиян тимейді.

2. **General** (Жалпы) қойындысын басыңыз.
3. **Device Information (Құрылғы туралы ақпарат)** бетінде әдепкі өнім атауы **Device Name (Құрылғы атауы)** өрісінде болады. Осы атты өзгертіп осы өнімді бірегей түрде анықтауға болады.

   ЕСКЕРТПЕ: Осы беттегі басқа жолдарды толтыру міндетті емес.

4. Өзгерістерді сақтау үшін **Apply (Қолдану)** түймешігін түртіңіз.

IPv4 TCP/IP параметрлерін басқару тақтасын қолмен реттеңіз

IPv4 мекенжайын, қосалқы желі маскасын және стандартты шлюзді қолмен орнату үшін басқару тақтасындағы Administration (Басқару) мәзірлерін пайдаланыңыз.

1. Өнімнің басқару тақтасындағы Басты түймесін басыңыз.
2. Мына мәзірлерді ашыңыз:
   - Басқару
   - Желі параметрлері
   - Jetdirect мәзірі
   - TCP/IP
   - IPV 4 параметрлері
   - Конфигурация әдісі
3. Manual (Қолмен) опциясын таңдап, Save (Сақтау) түймесін түртіңіз.
4. Manual Settings (Қолмен енгізілетін параметрлер) мәзірін ашыңыз.

5. IP Address (IP мекенжайы), Subnet Mask (Қосалқы желі маскасы) немесе Default Gateway (Стандартты шлюз) опциясын түртіңіз.

6. Сандық пернетақтаны ашу үшін бірінші өрісті түртіңіз. Өріс үшін дұрыс сандарды енгізіңіз де, OK түймесін түртіңіз.

   Әр өріс үшін процесті қайталаңыз да, Save (Сақтау) түймесін түртіңіз.

IPv6 TCP/IP параметрлерін басқару тақтасын қолмен реттеңіз

IPv6 мекенжайын қолмен орнату үшін басқару тақтасындағы Administration (Басқару) мәзірлерін пайдаланыңыз.

1. Өнімнің басқару тақтасындағы Басты түймесін басыңыз.

2. Қолмен конфигурациялауды қосу үшін келесі мәзірлерді ашыңыз:

   - Басқару
   - Желі параметрлері
   - Jetdirect мәзірі
   - TCP/IP
   - IPV6 параметрлері
   - Мекенжай
   - Қолмен енгізілетін параметрлер
   - Қосу

   On (Қосу) опциясын таңдап, Save (Сақтау) түймесін түртіңіз.

3. Мекенжайды конфигурациялау үшін Address (Мекенжай) түймесін түртіңіз де, пернетақтаны ашу үшін өрісті түртіңіз.

4. Пернетақтаны пайдаланып мекенжайды енгізіңіз де, OK түймесін түртіңіз.

5. Save (Сақтау) түймесін түртіңіз немесе OK түймесін басыңыз.

Байланыс жылдамдығы және дуплекстеу параметрлері

ЕСКЕРТПЕ: Бұл ақпарат тек Ethernet желілеріне ғана қатысты. Оның сымсыз желілерге қатысы жоқ.

Баспа серверінің сілтеме жылдамдығы мен байланыс режимі желі хабына сәйкес болуы тиіс. Көп жағдайларда өнімді автоматты күйде қалдырыңыз. Байланыс жылдамдығы және дуплекстеу параметрлерін дұрыс өзгертпеу өнімнің басқа желілік құрылғылармен байланысына кедергі жасауы мүмкін. Өзгерістер енгізу үшін өнімнің басқару тақтасын пайдаланыңыз.

ЕСКЕРТПЕ: Өнімнің параметрі желілік құрылғының (желілік хаб, қосқыш, шлюз, роутер немесе компьютер) параметріне сәйкес келуі керек.

ЕСКЕРТПЕ: Осы параметрлерге өзгерістер енгізу өнімнің өшіп, қайта қосылуына әкеледі. Өзгерістерді өнім бос тұрғанда ғана енгізіңіз.

1. Өнімнің басқару тақтасындағы Басты түймесін басыңыз.
2. Мына мәзірлерді ашыңыз:
   - Басқару
   - Желі параметрлері
   - Jetdirect мәзірі
   - Байланыс жылдамдығы
3. Келесі берілген опциялардың бірін таңдаңыз:
   - Auto (Авто): баспа сервері өзін автоматты түрде желіде рұқсат етілген ең жоғарғы сілтеме жылдамдығы және байланыс режиміне орнатып реттейді.
   - 10T Half (10T жарты): 1 секундта 10 мегабайт (МБ/сек), жартылай дуплексті жұмыс
   - 10T Full (10T толық): 10 Мб/сек, толық дуплексті жұмыс.
   - 10T Auto (10T авто): 10 Мб/сек, автоматты дуплексті жұмыс
   - 100TX Half (100TX жарты): 100 Мб/сек, жартылай дуплексті жұмыс.
   - 100TX Full (100TX толық): 100 Мб/сек, толық дуплексті жұмыс.
   - 100TX Auto (100TX авто): 100 Мб/сек, автоматты дуплексті жұмыс
   - 1000T Full (1000T толық): 1000 Мбит/сек, толық дуплексті жұмыс.
4. Save (Сақтау) түймесін түртіңіз немесе OK түймесін басыңыз. Өнім өшіріліп, қайта қосылады.

Принтердің қауіпсіздік мүмкіндіктері

Кіріспе

Принтерде конфигурация параметрлеріне кіруге құқылы пайдаланушыларды шектейтін, деректерді қорғайтын және маңызды аппараттық құралдар компоненттеріне қол жеткізудің алдын алатын бірнеше қауіпсіздік мүмкіндігі бар.

- Қауіпсіздік мәлімделері
- Әкімші құпия сөзін тағайындау
- IP қауіпсіздігі
- Пішімдеушіні құрсаулау
- Шифрлау қолдауы: HP өнімділігі жоғары қауіпсіз қатты дискілері

Қауіпсіздік мәлімделері

Принтердің қауіпсіздігін қамтамасыз етуге, желіңіздегі аса маңызды ақпаратты қорғауға және принтерді бақылау мен оған қызмет көрсету тәсілін жеңілдетуге көмектесетін қауіпсіздік стандарттар және ұсынылған протоколдар қолданылады.

Әкімші құпия сөзін тағайындау

Рұқсаты жоқ пайдаланушылар принтер параметрлерін өзгерте алмауы үшін, принтерге және HP ендірілген веб-серверіне өтуге арналған әкімші құпия сөзін тағайындаңыз.

ЕСКЕРТПЕ: Қадамдар басқару панелінің түріне байланысты түрленеді.

1	4 жолды басқару панелі
2	Сенсорлы басқару панелі

1. HP ендірілген веб-серверін (EWS) ашыңыз:

   a. **4 жолды басқару тақталары:** IP мекенжайын көру үшін, басқару тақтасының дисплейін қараңыз.

   Сенсорлы басқару панельдері: IP мекенжайын немесе хост атауын көрсету үшін, принтердің басқару панеліндегі негізгі экраннан Желі түймесін түртіңіз.

ə. Веб-шолғышты ашыңыз және мекенжай жолында IP мекенжайын немесе хост атауын дәл принтердің басқару панеліндегідей теріңіз. Компьютер пернетақтасындағы Enter пернесін басыңыз. EWS экраны ашылады.

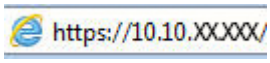

ЕСКЕРТПЕ: EWS қызметін ашқан кезде веб-браузер **There is a problem with this website's security certificate** (Бұл веб-сайттың қауіпсіздік сертификатына қатысты бір мәселе бар) хабарламасын көрсетсе, **Continue to this website (not recommended)** (Бұл веб-сайтты ашуды жалғастыру (ұсынылмайды)) опциясын басыңыз.

Continue to this website (not recommended) (Бұл веб-сайтты ашуды жалғастыру (ұсынылмайды)) опциясын таңдау HP принтері үшін EWS қызметінде шарлау барысында компьютерге зиян тигізбейді.

2. **Security** (Қауіпсіздік) қойындысын басыңыз.
3. **General Security** (Жалпы қауіпсіздік) мәзірін ашыңыз.
4. **Set the Local Administrator Password** (Жергілікті әкімші құпия сөзін орнату) деп белгіленген аймақтағы **Username** (Пайдаланушы аты) жолына құпия сөзбен байланысты атты енгізіңіз.
5. Құпия сөзді **New Password** (Жаңа құпия сөз) жолына енгізіп, **Verify Password** (Құпия сөзді растау) жолына қайта енгізіңіз.

ЕСКЕРТПЕ: Бұрыннан бар құпия сөзді өзгерту үшін, алдымен бұрыннан бар құпия сөзді **Old Password** (Ескі құпия сөз) жолына енгізіңіз.

6. **Apply** (Қолдану) түймесін басыңыз.

ЕСКЕРТПЕ: Кілтсөзді жазып алып, оны қауіпсіз жерге сақтап қойыңыз.

ЕСКЕРТПЕ: Принтердің қауіпсіздігін сақтау үшін, принтерді пайдалануды аяқтағанда Sign Out (Шығу) опциясын таңдаңыз.

1. Принтердің басқару панеліндегі негізгі экрандағы 🏠 түймесін басыңыз.
2. Sign In (Кіру) опциясын таңдаңыз.
3. Тіркелгі деректерін енгізу үшін, нұсқауларды орындаңыз.

Әдетте принтерге кіретін тіркелгі деректері желіге кіретінмен бірдей болады. Егер қай тіркелгі деректерін пайдалану керектігі туралы сұрақтарыңыз болса, осы принтердің желілік әкімшісіне хабарласыңыз.

Принтердің басқару панеліндегі кейбір мүмкіндіктерді қорғауға болады, сонда рұқсат етілмеген адамдар оларды пайдалана алмайды. Мүмкіндік қорғалған кезде, оны пайдалана алуыңыз алдында принтер кіруді ұсынады. Принтердің басқару панеліндегі Sign In (Кіру) түймесін басу арқылы шақыруды күтпестен кіруге болады.

IP қауіпсіздігі

IP қауіпсіздігі (IPsec) принтерден шығатын және өнімге келетін IP негізделген желілік трафикті бақылайтын протоколдар жиынтығы болып табылады. IPsec хостқа-хост танылуын, деректердің тұтастығын және желілік байланыстардың шифрлеуін қамтамасыз етеді.

Желіге қосылған және HP Jetdirect басып шығару сервері бар принтерлерде IPsec параметрлерін HP ендірілген веб-серверінің **Networking** (Желіге қосылу) қойындысын пайдаланып реттеуге болады.

Пішімдеушіні құрсаулау

Пішімдеу құралында қауіпсіздік кабелін тағу үшін пайдалануға болатын ұяшық бар. Пішімдеу құралын құлыптау ішінен маңызды компоненттерінің шығарылуының алдын алады.

Шифрлау қолдауы: HP өнімділігі жоғары қауіпсіз қатты дискілері

Бұл қатты диск аппараттық құралға негізделген шифрлаумен қамтамасыз етеді, сондықтан құпия деректерді принтердің жұмыс тиімділігіне ықпал етпей, қауіпсіз етіп сақтауға болады. Бұл қатты диск соңғы Қосымша шифрлау стандартын (AES) пайдаланады және көп жақты уақыт үнемдеу мүмкіндігі мен мықты функцияларды қамтиды.

Дискінің параметрлерін реттеу үшін, HP ендірілген веб-серверінің Security (Қауіпсіздік) мәзірін пайдаланыңыз.

Энергияны үнемдеу параметрлері

Кіріспе

- EconoMode режимімен басып шығару
- Ұйқы таймерін орнатып, принтерді 1 Ватт немесе одан аз қуат пайдаланатын етіп реттеңіз

EconoMode режимімен басып шығару

Бұл принтерде құжаттардың жобаларын басуға арналған EconoMode параметрі бар. Үнемдеу режимін пайдалану тонерді азырақ қолдануы мүмкін. Алайда, Үнемдеу режимі баспа сапасын да төмендетеді.

HP компаниясы EconoMode режимін үнемі пайдалануды ұсынбайды. EconoMode режимі үнемі пайдаланған жағдайда, тонер картриджіндегі механикалық бөліктер тонер жабдығынан ерте тозуы мүмкін. Баспа сапасы төмендей бастап, қанағаттанарлық болмаса, тонер картриджін ауыстырған жөн.

ЕСКЕРТПЕ: Егер бұл опцияны принтер драйверінде қолдану мүмкін болмаса, оны принтердің басқару тақтасының көмегімен орнатуға болады.

EconoMode параметрлерін баспа драйверінен реттеу

1. Бағдарламалық құралда **Басып шығару** опциясын таңдаңыз.
2. Принтерді таңдап, **Properties** (Сипаттар) немесе **Preferences** (Параметрлер) түймешігін басыңыз.
3. **Paper/Quality** (Қағаз/Сапа) жиекбелгісін таңдаңыз.
4. Мүмкіндікті қосу үшін **EconoMode** (Үнемді режим) құсбелгісін қойып, **OK** түймешігін басыңыз.

EconoMode параметрлерін принтердің басқару тақтасынан реттеу

1. Принтердің басқару тақтасындағы Негізгі экран түймесін басыңыз.
2. Келесі мәзірлерді ашыңыз:
   - Басқару
   - General Settings (Жалпы параметрлер)
   - Баспа сапасы
3. EconoMode (Үнемдеу режимі) опциясын таңдаңыз.
4. Мүмкіндікті қосу немесе ажырату үшін, On (Қосулы) немесе Off (Өшірулі) күйін таңдаңыз, содан кейін Save (Сақтау) түймесін түртіңіз немесе OK түймесін басыңыз.

Ұйқы таймерін орнатып, принтерді 1 Ватт немесе одан аз қуат пайдаланатын етіп реттеңіз

Принтерде қуат үнемдейтін ұйқы таймерінің бірнеше опциясы бар. Ұйқы/Автоматты түрде өшіру күйін қосу үшін кідіріс уақытын реттеуге болады және Ұйқы/Автоматты түрде өшіру күйі барысындағы қуатты пайдалану Ояну/Автоматты түрде қосылу опциясының таңдауына байланысты әртүрлі болады.

ЕСКЕРТПЕ: Қадамдар басқару панелінің түріне байланысты өзгеше болуы мүмкін.

1	4 жолды басқару тақтасы
2	Сенсорлы басқару тақтасы

1. Принтердің басқару тақтасындағы Негізгі экран түймесін басыңыз.
2. Келесі мәзірлерді ашыңыз:
   - Басқару
   - General Settings (Жалпы параметрлер)
   - Қуат параметрлері
   - Ұйқы таймерінің параметрлері
3. **4 жолды басқару тақталары ғана:** Sleep/Auto Off Timer (Ұйқы/Автоматты түрде өшіру таймері) опциясын, содан кейін Enabled (Қосылған) опциясын таңдаңыз. OK түймесін басыңыз.
4. Sleep /Auto Off After (Ұйқы/Кейін автоматты түрде өшіру) опциясын таңдаңыз.
5. Пернетақтамен тиісті уақыт кезеңін енгізіңіз, содан кейін Save (Сақтау) түймесін түртіңіз немесе OK түймесін басыңыз.

   ЕСКЕРТПЕ: Күту режимінің әдепкі уақыты — 0 минут. Әрбір тапсырма аяқталған соң, принтер дереу күту режиміне өтеді.
6. Wake/Auto On to These Events (Осы оқиғаларға ояну/автоматты түрде қосылу) опцияларының біреуін таңдаңыз:
   - All events (Барлық оқиғалар): Принтер қандай да бір басып шығару тапсырмасын (USB порты, желі порты немесе сымсыз байланыс арқылы) алғанда немесе қандай да бір пайдаланушы

басқару тақтасындағы түймені басқанда немесе қандай да бір есікті немесе науаны ашса, өнім оянады.

- Network port (Желі порты): Принтер желі порты арқылы жіберілген қандай да бір басып шығару тапсырмасын алғанда немесе қандай да бір пайдаланушы басқару тақтасындағы түймені басқанда немесе қандай да бір есікті немесе науаны ашса, өнім оянады. **Бұл параметрмен принтер Ұйқы/Автоматты түрде өшіру күйінде болғанда 1 Ватт немесе одан аз қуатты пайдаланады.**

ЕСКЕРТПЕ: Күту режимінде басып шығару тапсырмасы желі арқылы жіберілгенде, принтер оянады және тапсырманы басып шығарады, бірақ басқару тақтасы бұлыңғыр болып қалады.

- Power button only (Қуат түймесі ғана): Қуат түймесін қандай да бір пайдаланушы басқанда ғана принтер оянады. **Бұл параметрмен принтер Ұйқы/Автоматты түрде өшіру күйінде болғанда 1 Ватт немесе одан аз қуатты пайдаланады.**

HP Web Jetadmin

HP Web Jetadmin — желіге қосылған түрлі HP өнімдерін, соның ішінде принтерлерді, көп қызметті принтерлерді, сандық жіберу құралдарын тиімді басқаруға арналған жоғары марапаттарға ие, алдыңғы қатарлы құрал. Осы шешім ғана қашықтан орнату, бақылау, техникалық қызмет көрсету, ақауларды жою және басып шығару мен кескіндеу ортасын қауіпсіз ету мүмкіндіктерін береді. Солай уақытты үнемдеуге, шығындарды басқаруға және салымдарды қорғауға көмектесіп, бизнес өнімділігін арттырады.

Белгілі бір өнім мүмкіндіктерін қолдау мақсатында HP Web Jetadmin жаңартулары жасалып отырады. Қосымша ақпарат алу үшін www.hp.com/go/webjetadmin сайтына өтіңіз.

Бағдарламалық құрал және ішкі бағдарлама жаңартулары

HP компаниясы принтердің бағдарламалық құралы үшін қол жетімді мүмкіндіктерді үнемі жаңартып тұрады. Ең соңғы шыққан мүмкіндіктерді пайдалану үшін, принтердің бағдарламалық құралын жаңарту керек. Ең жаңа ішкі бағдарлама жаңарту файлын Интернеттен жүктеп алыңыз:

www.hp.com/support/ljM506 торабына өтіңіз. **Drivers & Software** (Драйверлер мен бағдарламалық құралдар) опциясын таңдаңыз.

6 Проблемаларды шешу

- Тұтынушыларды қолдау
- Басқару тақтасының анықтамалық жүйесі
- Зауыттық параметрлерді қалпына келтіру
- Принтердің басқару панелінде «Cartridge is low» (Картридж деңгейі төмен) немесе «Cartridge is very low» (Картридж деңгейі өте төмен) хабары көрсетіледі
- Принтер қағазды алмайды немесе қате алады
- Кептелген қағаздарды шығару
- Баспа сапасын жақсарту
- Сымсыз желі мәселелерін шешу

Қосымша ақпарат алу үшін:

Келесі ақпарат жариялау уақытында дұрыс болады. Ағымдағы ақпаратты www.hp.com/support/ljM506 бөлімінен қараңыз.

Принтер бойынша HP компаниясының жан-жақты анықтамасы мынадай ақпаратты қамтиды:

- Орнату және параметрлерді реттеу
- Үйрену және пайдалану
- Проблемаларды шешу
- Бағдарламалық құрал мен микробағдарлама жаңартуларын жүктеп алу
- Қолдау форумдарына қосылу
- Кепілдік және құқықтық ақпарат табу

Тұтынушыларды қолдау

Еліңізге/аймағыңызға арналған телефон қолдауын алу Принтер атауын, сериялық нөмірін, сатып алынған күнін және проблемалардың сипаттамаларын дайындап қойыңыз	Ел/аймақ телефон нөмірлері принтеріңіздің қорабында болған флаерде немесе www.hp.com/support/ сайтында бар.
24 сағат бойы Интернет арқылы қолдау алу және бағдарламалық құрал утилиталары мен драйверлерін жүктеп алу	www.hp.com/support/ljM506
Қосымша HP қызмет көрсетуіне немесе қызмет келісімдеріне тапсырыс беру	www.hp.com/go/carepack
Принтерді тіркеу	www.register.hp.com

Басқару тақтасының анықтамалық жүйесі

Құрылғының ішіне әр мәзірді немесе экранды пайдалану жолын түсіндіретін «Анықтама» жүйесі орнатылған. «Анықтама» жүйесін ашу үшін, басқару панеліндегі Анықтама ? түймешігін басыңыз.

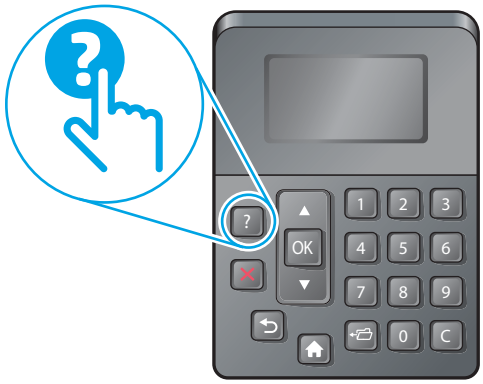

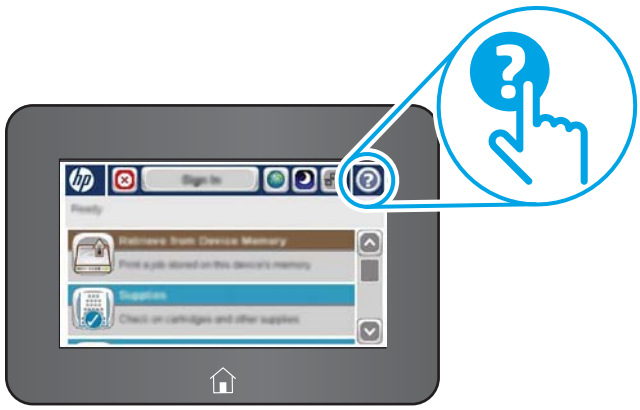

Қағаз кептелістерін жою сияқты арнайы процедураларды көрсететін кейбір анықтама экрандарында анимациялар бар.

Егер принтер қате немесе ескерту туралы хабар берсе, ақауды түсіндіретін хабарды ашу үшін Анықтама ? түймешігін басыңыз. Сондай-ақ, хабарда осы ақауды жою нұсқаулары берілген.

Зауыттық параметрлерді қалпына келтіру

Кіріспе

Принтердің зауытта орнатылған бастапқы параметрлерін қалпына келтіру үшін төмендегі әдістердің бірін қолданыңыз.

ЕСКЕРТПЕ: Зауыттық параметрлерді қалпына келтіру принтердің көптеген параметрлерін зауыттық әдепкі параметрлерге орнатады. Алайда, кейбір параметрлер өзгермейді, мысалы, тіл, күн, уақыт және кейбір желі конфигурациясының параметрлері.

Бірінші әдіс: Зауыттық параметрлерді принтердің басқару панелінен қалпына келтіру

1. Принтердің басқару панеліндегі негізгі экрандағы ⌂ түймесін басыңыз.
2. Мына мәзірлерді ашыңыз:
   - Administration (Басқару)
   - General Settings (Жалпы параметрлер)
   - Restore Factory Settings (Зауыттық параметрлерді қалпына келтіру)
3. Растау хабары қайта қосу қызметін аяқтау деректердің жоғалуына әкелуі мүмкіндігін ескертеді. Процесті аяқтау үшін, Reset (Бастапқы қалпына келтіру) опциясын таңдаңыз.

ЕСКЕРТПЕ: Қайта қосу әрекеті аяқталғаннан кейін принтерді автоматты түрде қайта бастаңыз.

Екінші әдіс: Зауыттық параметрлерді HP ендірілген веб-серверінен қалпына келтіру (тек желіге қосылған принтерлер)

ЕСКЕРТПЕ: Қадамдар басқару панелінің түріне байланысты түрленеді.

1	4 жолды басқару панелі
2	Сенсорлы басқару панелі

1. HP ендірілген веб-серверін (EWS) ашыңыз:

a. **4 жолды басқару тақталары:** IP мекенжайын көру үшін, басқару тақтасының дисплейін қараңыз.

   Сенсорлы басқару панельдері IP мекенжайын немесе хост атауын көрсету үшін, принтердің басқару панеліндегі негізгі экраннан Желі түймесін түртіңіз.

ә. Веб-шолғышты ашыңыз және мекенжай жолында IP мекенжайын немесе хост атауын дәл принтердің басқару панеліндегідей теріңіз. Компьютер пернетақтасындағы Enter пернесін басыңыз. EWS экраны ашылады.

   https://10.10.XXXXX/

   ЕСКЕРТПЕ: EWS қызметін ашқан кезде веб-браузер **There is a problem with this website's security certificate** (Бұл веб-сайттың қауіпсіздік сертификатына қатысты бір мәселе бар) хабарламасын көрсетсе, **Continue to this website (not recommended)** (Бұл веб-сайтты ашуды жалғастыру (ұсынылмайды)) опциясын басыңыз.

   Continue to this website (not recommended) (Бұл веб-сайтты ашуды жалғастыру (ұсынылмайды)) опциясын таңдау HP принтері үшін EWS қызметінде шарлау барысында компьютерге зиян тигізбейді.

2. **General** (Жалпы) қойындысын ашыңыз.
3. Экранның сол жақ бөлігіндегі **Restore Factory Settings** (Зауыттық параметрлерді қалпына келтіру) түймесін басыңыз.
4. **Reset** (Бастапқы қалпына келтіру) түймесін басыңыз.

ЕСКЕРТПЕ: Қайта қосу әрекеті аяқталғаннан кейін принтерді автоматты түрде қайта бастаңыз.

Принтердің басқару панелінде «Cartridge is low» (Картридж деңгейі төмен) немесе «Cartridge is very low» (Картридж деңгейі өте төмен) хабары көрсетіледі

Cartridge is low (Картридж деңгейі төмен): принтер тонер картриджінің деңгейі төмен екенін көрсетеді. Тонер картриджінің қалған нақты жұмыс мерзімі әртүрлі болуы мүмкін. Баспа сапасы нашарлағанда, орнына салынатын баспа картриджін дайындап қойыңыз. Тонер картриджін әзірше ауыстыру қажет емес.

Тонерді қайта үлестіру рұқсат етілетін баспа сапасына сәйкес келмейінше, басып шығаруды ағымдағы картриджбен жалғастыруыңыз. Тонерді қайта үлестіру үшін, тонер картриджін принтерден шығарып алып, картриджді көлденең білігінен әрі-бері жайлап қозғаңыз. Графикалық кескінді картриджді алмастыру нұсқауларынан қараңыз. Тонер картриджін принтерге қайта салып, қақпақты жабыңыз.

Cartridge is very low (Картридж деңгейі өте төмен): принтер тонер картриджінің деңгейі өте төмен екенін көрсетеді. Тонер картриджінің қалған нақты жұмыс мерзімі әртүрлі болуы мүмкін. Баспа сапасы нашарлағанда, орнына салынатын баспа картриджін дайындап қойыңыз. Басып шығару сапасы жарамды деңгейде болса, тонер картриджін әзірше ауыстырудың қажеті жоқ.

HP тонер картриджі **Өте төмен** деңгейге жеткенде, HP компаниясының тонер картрижіне арналған басты қорғау кепілдігінің мерзімі аяқталады.

«Very Low» (Өте төмен) параметрлерін өзгерту

Жабдықтар Very Low (Өте төмен) деңгейге жеткенде, принтер орындайтын әрекеттерді өзгертуге болады. Осы параметрлерді жаңа тонер картриджін орнатқанда қайта орнатудың қажеті жоқ.

1. Өнімнің басқару панеліндегі негізгі экранда Supplies (Жабдықтар) тармағына жылжып барып, таңдаңыз.
2. Келесі мәзірлерді ашыңыз:
   - Жабдықтарды басқару
   - Жабдық параметрлері
   - Black Cartridge (Қара картридж) немесе Color Cartridges (Түсті картриджде)
   - Өте төмен параметрлер
3. Келесі берілген опциялардың бірін таңдаңыз:
   - Картридж **Very Low** (Өте төмен) мәніне жеткенде принтер басып шығаруды тоқтататын етіп орнату үшін Stop (Тоқтату) опциясын таңдаңыз.
   - Картридж **Very Low** (Өте төмен) мәніне жеткенде принтер басып шығаруды тоқтататын етіп орнату үшін Prompt to continue (Жалғастыру үшін сұрау) опциясын таңдаңыз. Басып шығаруды жалғастыру үшін сұрауды растауға немесе картриджді ауыстыруға болады.
   - Принтер картридж деңгейі өте төмен екені туралы ескертіп, **Very Low** (Өте төмен) параметрінен асқанда араласусыз басып шығаруды жалғастыратын етіп орнату үшін Continue (Жалғастыру) опциясын таңдаңыз. Бұл баспа сапасының нашар болуына алып келуі мүмкін.

Факс мүмкіндігі бар өнімдер үшін

Принтер Stop (Тоқтату) немесе Prompt to continue (Жалғастыру үшін сұрау) опциясына орнатылғанда, өнім басып шығаруды жалғастырғанда факстар басып шығарылмауының біраз қаупі бар. Бұл принтер күтіп тұрғанда, принтер жад сыйдыра алатыннан көбірек факс алғанда орын алады.

Тонер картриджі үшін Continue (Жалғастыру) опциясын таңдасаңыз, принтер Very Low (Өте төмен) шегінен асқанда, факстарды үзіліссіз басып шығара алады, бірақ басып шығару сапасы нашарлауы мүмкін.

Жабдықтарына тапсырыс беру

Жабдықтар мен қағазға тапсырыс беру	www.hp.com/go/suresupply
Қызмет көрсету орталығы немесе қолдау көрсетуші провайдерлер арқылы тапсырыс беру	HP өкілетті қызмет көрсету орталығымен немесе қолдау көрсетуші провайдермен хабарласыңыз.
HP енгізілген веб-сервері (EWS) арқылы тапсырыс беру	Кіру үшін компьютерде қолдау көрсетілетін веб-браузердегі мекенжай/URL жолағына принтердің IP мекенжайын немесе хост атауын енгізіңіз. EWS құрамында HP SureSupply веб-торабына сілтеме бар, ол түпнұсқа HP жабдықтарын сатып алу опцияларын береді.

Принтер қағазды алмайды немесе қате алады

Кіріспе

Келесі шешімдер науадан қағазды алу немесе бірден бірнеше парақты алу бойынша мәселелерді шешуге көмектеседі. Осы жағдайлардың бірі қағаз кептілістеріне әкелуі мүмкін.

- Принтер қағазды тартып алмайды
- Принтер бірнеше қағаз парақтарын тартып алады

Принтер қағазды тартып алмайды

Егер принтер науадан қағазды тартып алмаса, осы шешімдерді орындаңыз.

1. Принтерді ашып, кептелген парақтарды шығарып алыңыз. Принтер ішінде қағаздың жыртылған қалдықтары қалмағанын тексеріңіз.
2. Тапсырма үшін науаға дұрыс қағаз өлшемін салыңыз.
3. Принтердің басқару панелінде қағаз өлшемі мен түрінің дұрыс салынғанын тексеріңіз.

4. Науадағы қағаз бағыттағыштары қағаздың өлшеміне қарай дұрыс реттелгенін тексеріңіз. Бағыттауыштарды науадағы тиісті ойықтарына келтіріңіз. Науа бағыттауышындағы көрсеткі науадағы таңбамен бірдей тураланыы керек.

ЕСКЕРТПЕ: Қағаз жинағын қағаз бағыттауыштарымен қатты қыспаңыз. Оларды науадағы тістермен немесе белгілермен реттеңіз.

Келесі суреттерде әр түрлі принтерлер науаларындағы қағаз өлшемін білдіретін таңбалардың үлгілері берілген. HP принтерлерінің көбінде осыған ұқсас белгілер бар.

Сурет 6-1 1-науаға немесе көп мақсатты науаға арналған өлшем белгілері

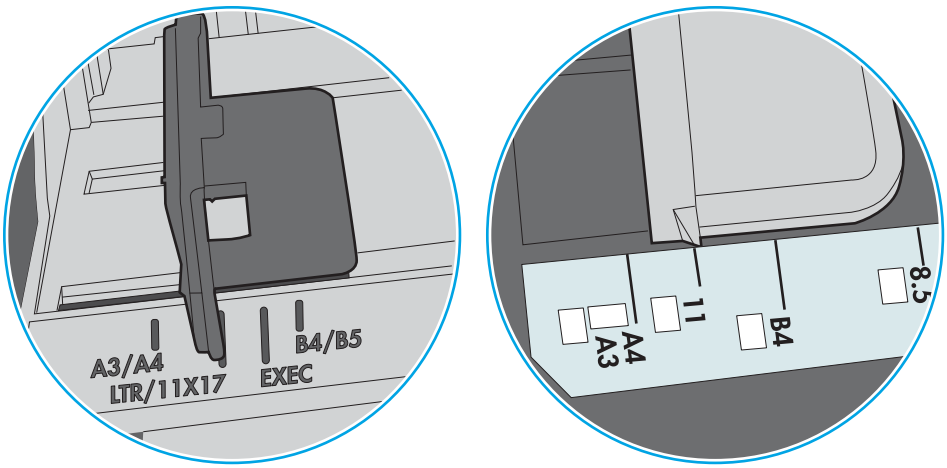

Сурет 6-2 Кассета науаларына арналған өлшем белгілері

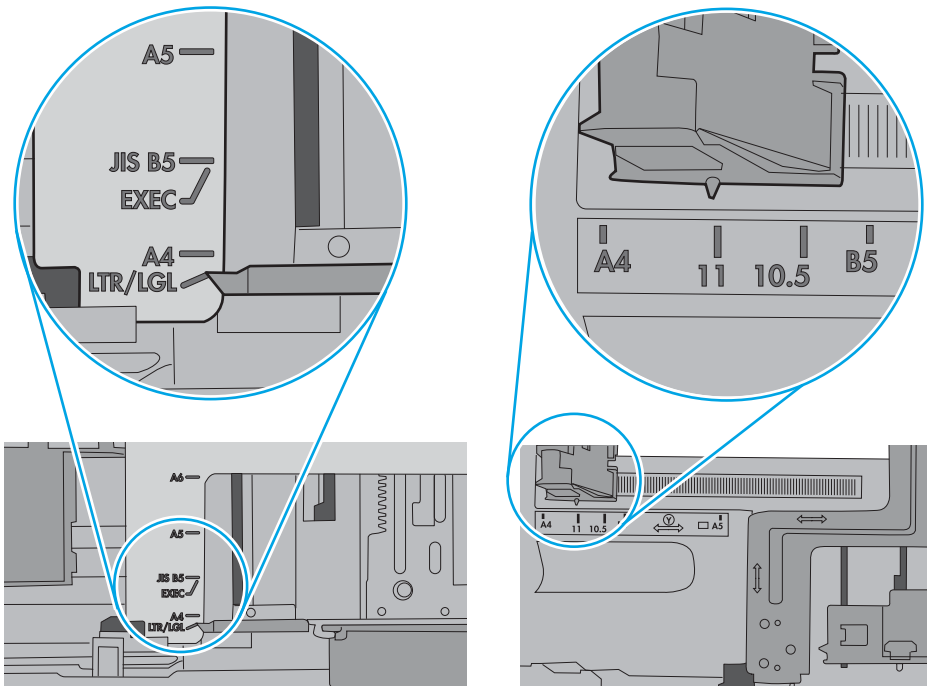

5. Бөлмедегі ылғалдылық осы принтердің техникалық талаптарына сай екенін және қағаз жабық орамда сақталғанын тексеріңіз. Қағаздарды құрғақ күйде сақтау үшін, көптеген қағаз бумалары ылғалға төзімді орамда сатылады.

   Ылғалдылығы жоғары ортада буманың бетіндегі қағаз ылғалды сорып, толқындаған немесе қисық түрде болуы мүмкін. Егер осылай болса, қағаз бумасының бетіндегі 5-10 парақты алып тастаңыз.

   Ылғалдылығы төмен ортада шамадан тыс статикалық қуатқа байланысты парақтардың бір-біріне жабысып қалуы мүмкін. Бұл жағдайда қағазды науадан алып, қағаздың екі шетін ұстап, U түрінде майыстырыңыз. Одан кейін U пішінін қайтару үшін шеттерін төмен айналдырыңыз. Енді, қағаз бумасының екі жағын ұстап, осы процесті қайталаңыз. Бұл процесс статикалық қуатты пайдаланбай-ақ парақтарды босатады. Қағаз жинағын науаға қайта салмас бұрын, оны үстел үстінде түзетіп алыңыз.

   Сурет 6-3 Қағаз жинағын майыстыру әдісі

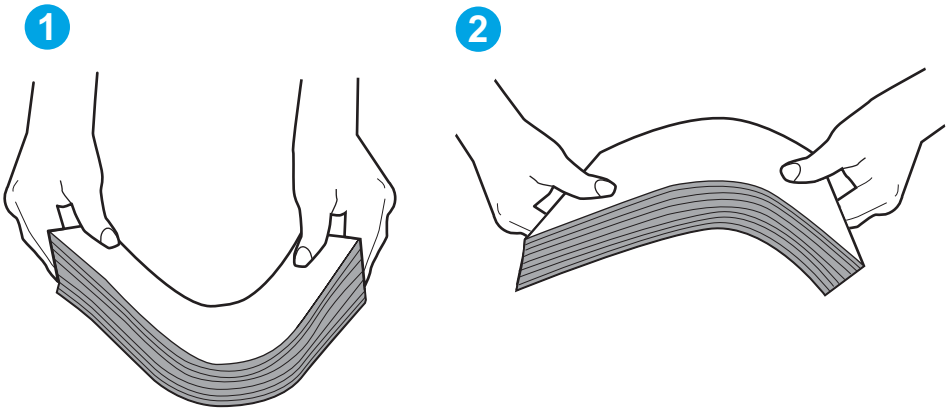

6. Қағазды қолмен беру сұралған экран көрсетіліп трғанын көру үшін принтердің басқару панелін тексеріңіз. Қағаз салып, жалғастырыңыз.

7. Науаның жоғарғы жағындағы шығыршықтарда дақтар бар. Жылы сумен дымқылданған түксіз матамен тазартыңыз. Егер мүмкін болса, дистилденген суды пайдаланыңыз.

   ⚠ ЕСКЕРТУ: Суды принтерге тікелей шашпаңыз. Оның орнына, суды шүберекке бүркіп немесе шүберекті суға малып, роликтерді тазартпас бұрын оны сығыңыз.

   Келесі суретте роликтердің әр түрлі принтерлердегі орны көрсетілген.

   Сурет 6-4 1-науаға немесе көп мақсатты науаға арналған ролик орындары

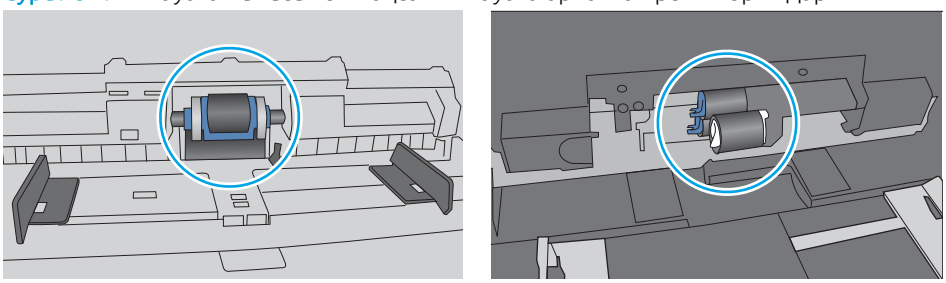

Принтер бірнеше қағаз парақтарын тартып алады

Егер принтер бірнеше қағаз парақтарын науадан тартып алса, осы шешімдерді орындаңыз.

1. Науадан қағаздар жинағын жойыңыз және оны бүгіп, 180 градусқа бұрып, аударыңыз. *Қағазды желпімеу керек.* Науадағы қағаздар жинағын қайтып салыңыз.

ЕСКЕРТПЕ: Қағазды желдету статикалық қуатты қажет етеді. Қағазды желдетудің орнына, қағаздар жинағының екі шетін ұстап, U түрінде майыстырыңыз. Одан кейін U пішінін қайтару үшін шеттерін төмен айналдырыңыз. Енді қағаз бумасының екі жағын ұстап, осы процесті қайталаңыз. Бұл процесс статикалық қуатты пайдаланбай-ақ парақтарды босатады. Қағаз жинағын науаға қайта салмас бұрын, оны үстел үстінде түзетіп алыңыз.

Сурет 6-5 Қағаз жинағын майыстыру әдісі

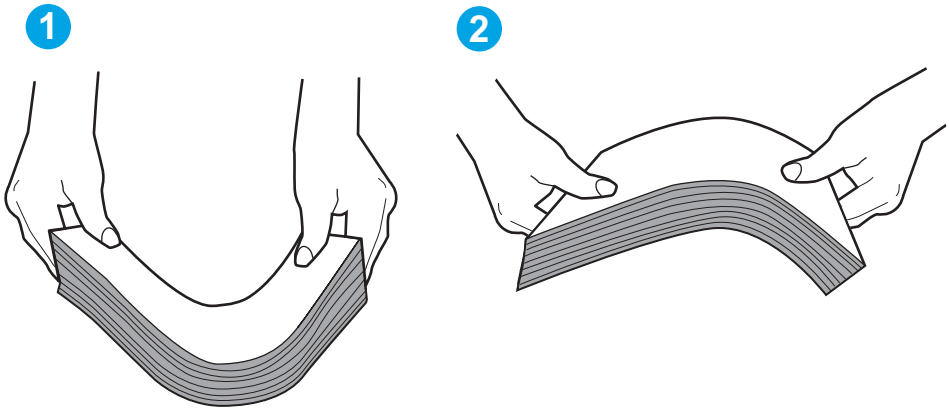

2. Бұл принтер үшін HP техникалық сипаттамаларына сай келетін қағазды ғана пайдаланыңыз.

3. Бөлмедегі ылғалдылық осы принтердің техникалық талаптарына сай екенін және қағаз жабық орамда сақталғанын тексеріңіз. Қағаздарды құрғақ күйде сақтау үшін, көптеген қағаз бумалары ылғалға төзімді орамда сатылады.

   Ылғалдылығы жоғары ортада буманың бетіндегі қағаз ылғалды сорып, толқындаған немесе қисық түрде болуы мүмкін. Егер осылай болса, қағаз бумасының бетіндегі 5-10 парақты алып тастаңыз.

   Ылғалдылығы төмен ортада шамадан тыс статикалық қуатқа байланысты парақтардың бір-біріне жабысып қалуы мүмкін. Бұл жағдайда қағазды науадан алып, қағаздар жинағын жоғарыда көрсетілгендей майыстырыңыз.

4. Мыжылмаған, бүгілмеген немесе бүлінбеген қағазды пайдаланыңыз. Егер қажет болса, басқа бумадағы қағазды пайдаланыңыз.

5. Науа ішіндегі қағаздар жинағының биіктігіне арналған белгілерді тексере отырып, науа шамадан тыс толтырылмағанына көз жеткізіңіз. Егер науа шамадан тыс толған болса, науадан қағаздар жинағын шығарыңыз, жинақты тікейтіп, науаға кейбір қағаздарды қайта салыңыз.

Келесі суреттерде әр түрлі принтерлер науаларындағы қағаздар жинағының биіктігіне арналған белгілердің үлгілері берілген. HP принтерлерінің көбінде осыған ұқсас белгілер бар. Сонымен қатар, барлық қағаз парақтары жинақ биіктігіне арналған белгілердің жанындағы бекіткіштерден төмен екенін тексеріңіз. Бұл бекіткіштер қағаз принтерге кіретін кезде дұрыс орналасуына көмектеседі.

Сурет 6-6 Қағаздар жинағының биіктігіне арналған белгілер

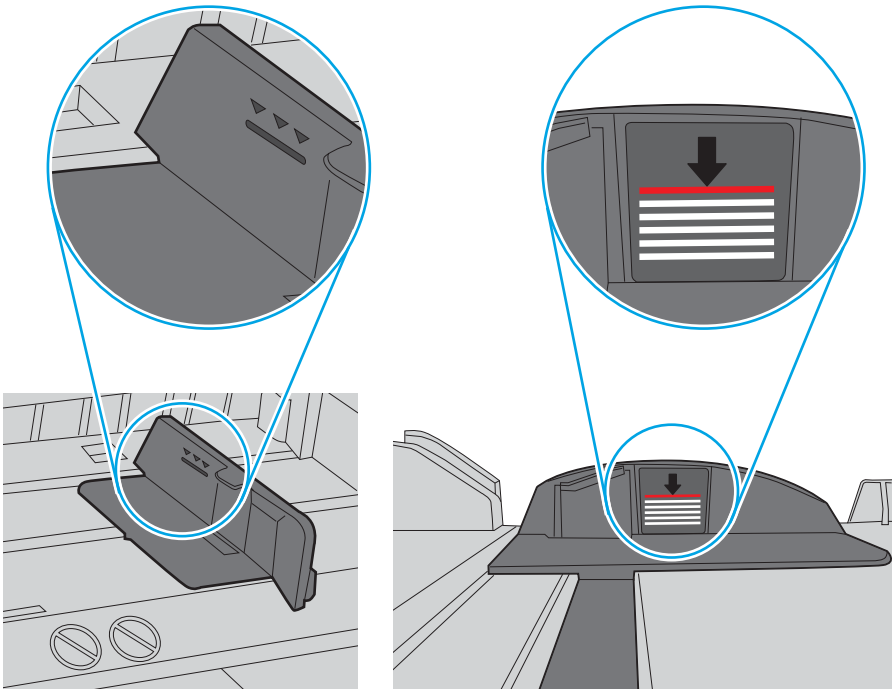

Сурет 6-7 Қағаздар жинағына арналған бекіткіш

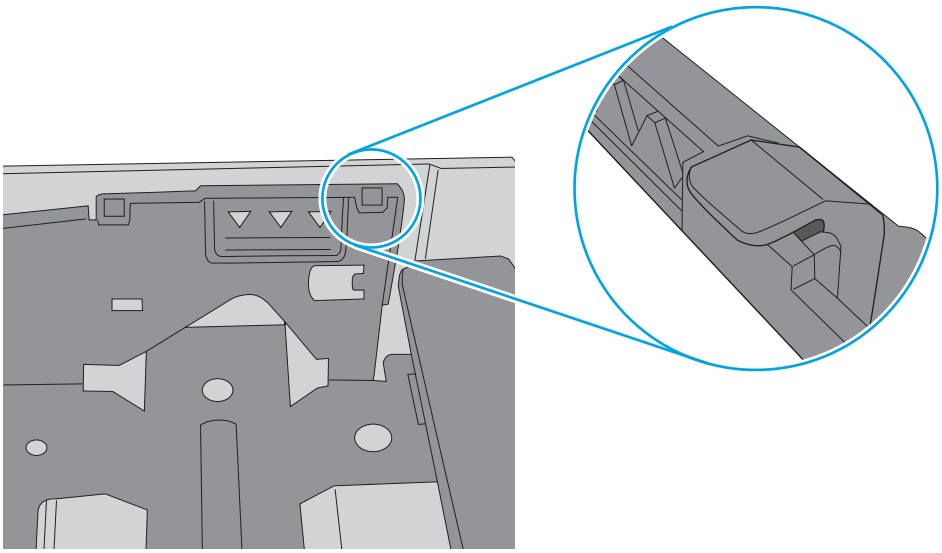

6. Науадағы қағаз бағыттағыштары қағаздың өлшеміне қарай дұрыс реттелгенін тексеріңіз. Бағыттауыштарды науадағы тиісті ойықтарына келтіріңіз. Науа бағыттауышындағы көрсеткі науадағы таңбамен бірдей тураланы керек.

ЕСКЕРТПЕ: Қағаз жинағын қағаз бағыттауыштарымен қатты қыспаңыз. Оларды науадағы таңбалармен немесе белгілермен реттеңіз.

Келесі суреттерде әр түрлі принтерлер науаларындағы қағаз өлшемін білдіретін таңбалардың үлгілері берілген. HP принтерлерінің көбінде осыған ұқсас белгілер бар.

Сурет 6-8 1-науаға немесе көп мақсатты науаға арналған өлшем белгілері

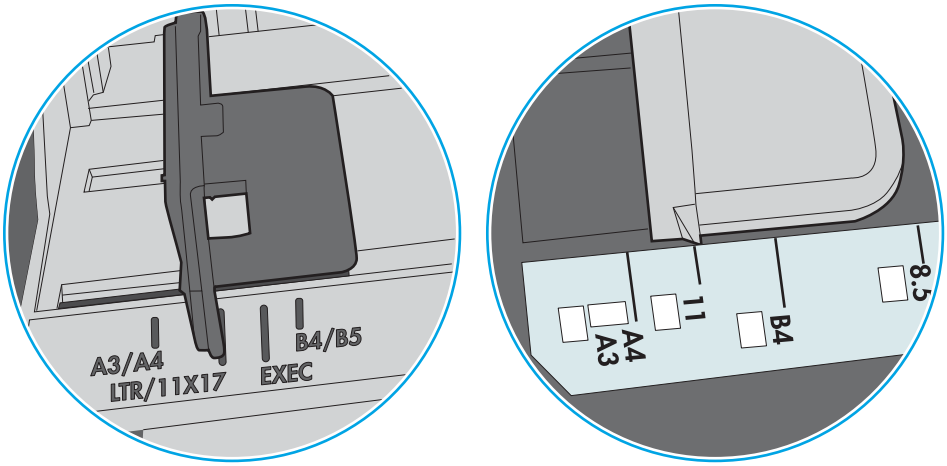

Сурет 6-9 Кассета науаларына арналған өлшем белгілері

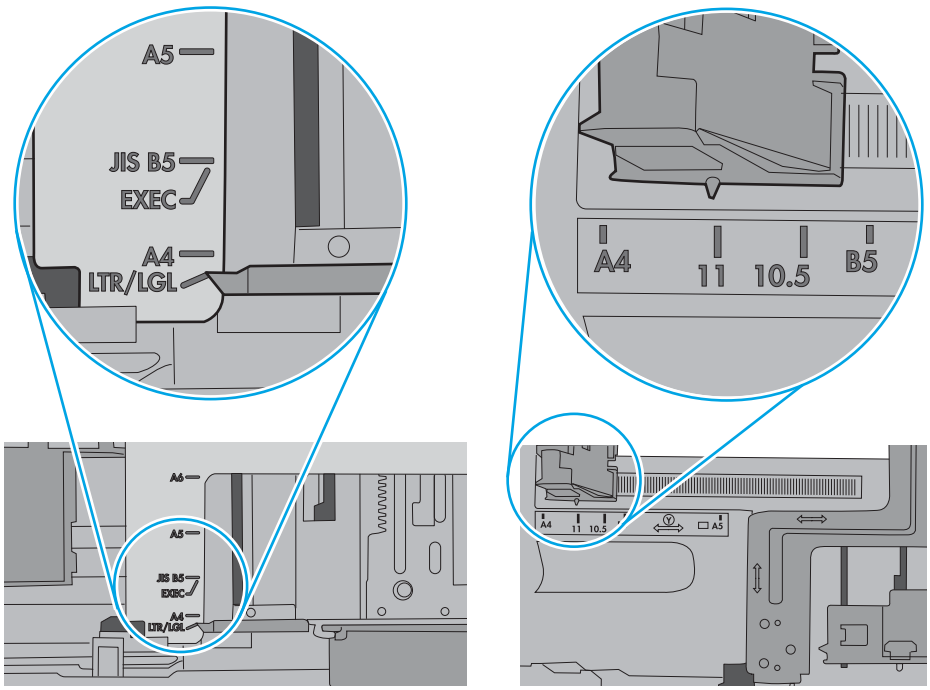

7. Басып шығару ортасы ұсынылған спецификацияларда болатынын тексеріңіз.

Кептелген қағаздарды шығару

Кіріспе

Келесі ақпаратта принтердегі қағаз кептелістерін жоюға қатысты нұсқаулар бар.

- Кептелу орындары
- Кептелістерді жою үшін автожылжу
- Қағаз кептелістері жиі немесе қайта-қайта орын ала бере ме?
- 1-науадағы кептелген қағаздарды тазалау
- 2-науа мен 550 парақтық науаларды кептелген қағаздардан тазалау
- Тонер картриджінің аумағындағы кептелген қағаздарды тазалау
- Кептелген қағаздарды артқы есіктен және термобекіткіш аумағынан алыңыз
- Шығыс қалтасындағы кептелген қағаздарды тазалау
- Дуплекстегіштегі кептелген қағаздарды тазалау

Кептелу орындары

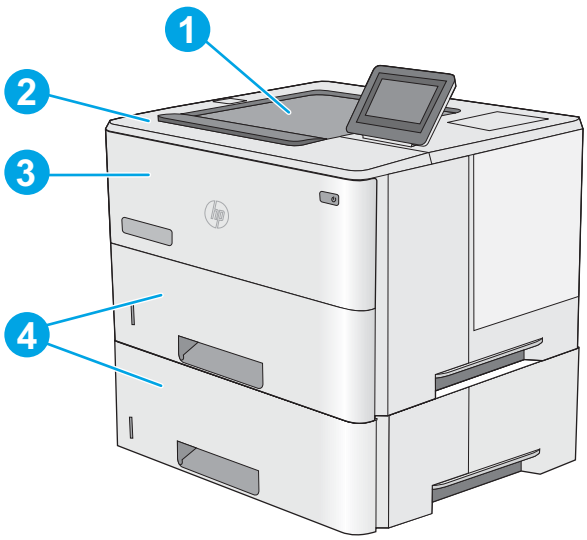

1	Шығару науасы
2	Жоғарғы қақпақ пен тонер картриджінің аймағы
3	1-науа
4	2-науа және қосымша 1 x 550 парақтық қағаз бергіш ЕСКЕРТПЕ: Дуплекстеу құралындағы кептелістерге қол жеткізу үшін 2-науаны алып тастаңыз.

Кептелістерді жою үшін автожылжу

Автожылжу мүмкіндігі басқару панелінде қадамдық нұсқауларды беріп, кептелістерді жоюға көмектеседі. Қадамды аяқтағанда, принтер процедурадағы барлық қадамдарды аяқтағанша келесі қадамды көрсетеді.

Қағаз кептелістері жиі немесе қайта-қайта орын ала бере ме?

Қағаз кептелістерінің санын азайту үшін, осы шешімдерді орындаңыз.

1. Бұл принтер үшін HP техникалық сипаттамаларына сай келетін қағазды ғана пайдаланыңыз.
2. Мыжылмаған, бүгілмеген немесе бүлінбеген қағазды пайдаланыңыз. Егер қажет болса, басқа бумадағы қағазды пайдаланыңыз.
3. Бұрын басылып шығарылған немесе көшірілген қағазды қайта қолданбаңыз.
4. Науаның толтырылғанын тексеріңіз. Егер солай болса, науадан қағаздар жинағын шығарыңыз, жинақты тікейтіп, науаға кейбір қағаздарды қайта салыңыз.
5. Науадағы қағаз бағыттағыштары қағаздың өлшеміне қарай дұрыс реттелгенін тексеріңіз. Бағыттағыштарды қағаз жинағын майыстырмай, оларға тиіп тұратындай реттеңіз.
6. Науа принтерге толық салынғанын тексеріңіз.
7. Егер ауыр, дөңес немесе тесігі бар қағаз басып шығарсаңыз, бір мезгілде қолмен беру мүмкіндігін және бір парақ беру мүмкіндігін пайдаланыңыз.
8. Принтердің басқару панеліндегі Trays (Науалар) мәзірін ашыңыз. Науаның қағаз түріне және өлшеміне дұрыс реттелгенін тексеріңіз.
9. Басып шығару ортасының ұсынылған спецификацияларда болуын тексеріңіз.

1-науадағы кептелген қағаздарды тазалау

1-науада кептелген қағаздарды тазалау үшін келесі процедураны пайдаланыңыз. Кептеліс орын алғанда басқару тақтасында кептелісті жоюға көмектесетін анимация көрсетіледі.

1. Егер кептелген қағаздың шеті науада көрініп тұрса, оны ақырындап төменге қарай тартып принтерден шығарыңыз. Толық парақтың алынғанын тексеріңіз. Ол жыртылып кетсе, қалдықтарды табу үшін келесі қадамдарды орындауды жалғастырыңыз.

   Егер кептелген қағаздың көп бөлігі принтердің ішіне тартылса, келесі қадамдарды орындаңыз.

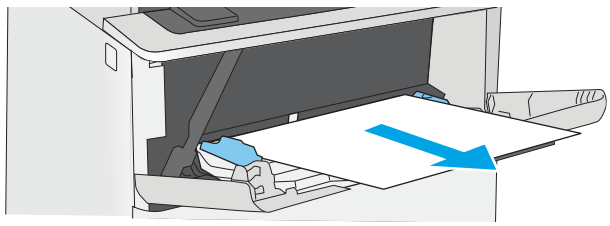

2. Принтердің сол жағында жоғарғы қақпақты босату түймесін басыңыз.

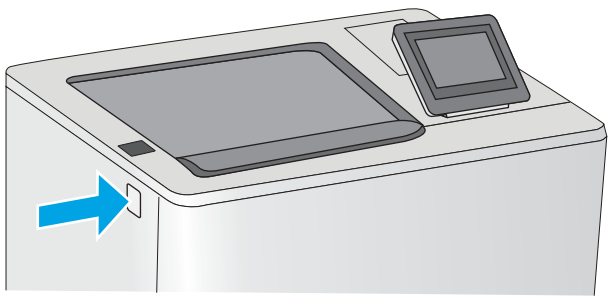

3. Алдыңғы есікті ашыңыз.

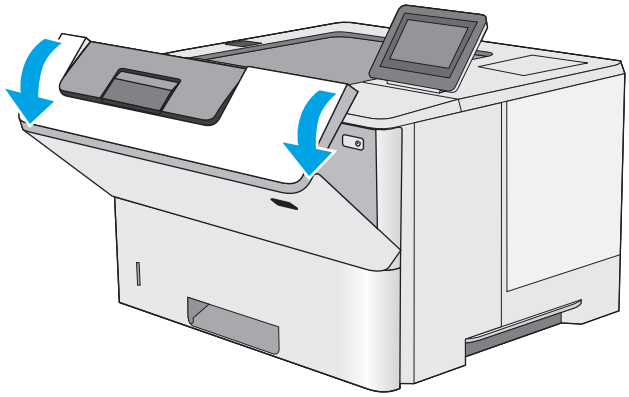

4. Тонер картриджін алып тастаңыз.

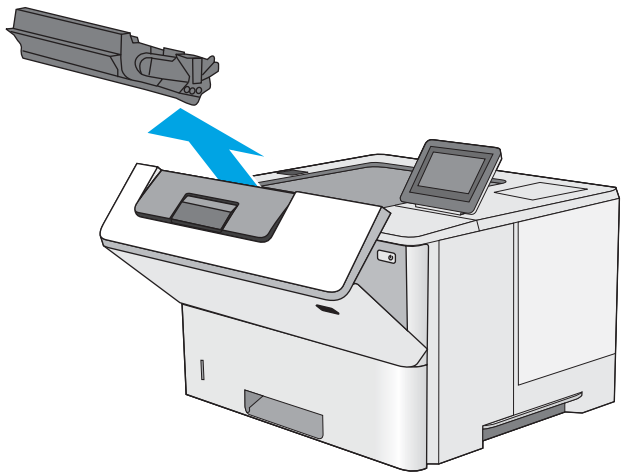

5. Кептеліске қол жеткізу қақпағын көтеріп, барлық кептелген қағазды жайлап алып тастаңыз. Қағазды жыртып алмау үшін абай болыңыз.

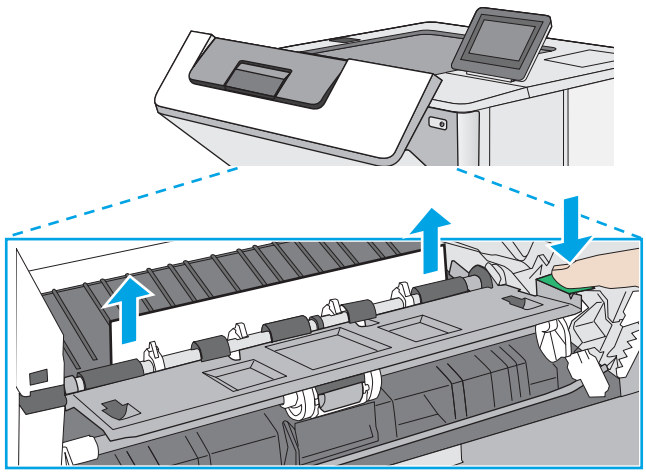

6. Тонер картриджін қайта салыңыз.

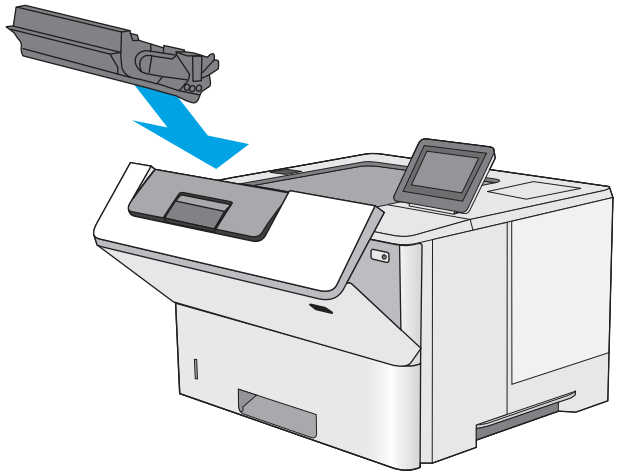

7. Алдыңғы есікті жабыңыз.

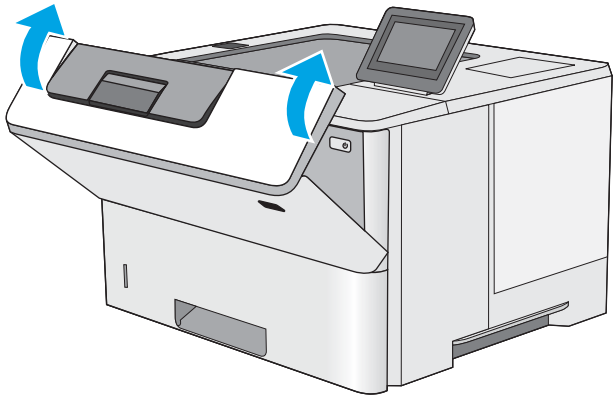

2-науа мен 550 парақтық науаларды кептелген қағаздардан тазалау

2-науа мен 550 парақтық науаларға қатысты барлық жерлерден ықтимал кептелген қағаздарды тексеру үшін келесі процедураны пайдаланыңыз. Кептеліс орын алғанда басқару тақтасында кептелісті жоюға көмектесетін анимация көрсетіледі.

1. Науаны принтерден шығарып алыңыз.

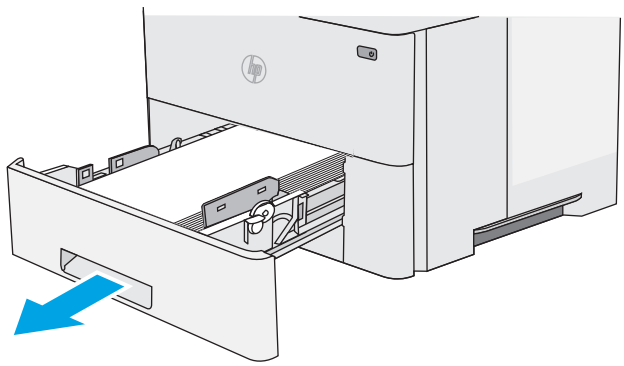

2. Науадан қағазды алып, бүлінген қағазды тастаңыз.

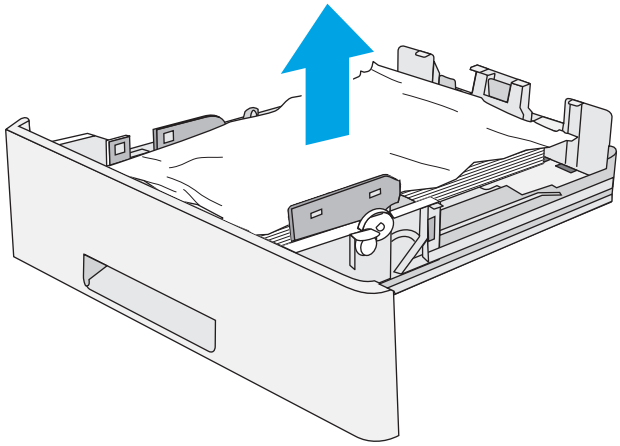

3. Артқы қағаз бағыттауышы дұрыс қағаз өлшемі үшін жол шегінісін реттеңіз. Қажет болса, босатқышты қысып, артқы қағаз бағыттауышын дұрыс орынға жылжытыңыз. Ол орнына шырт етіп түсуі керек.

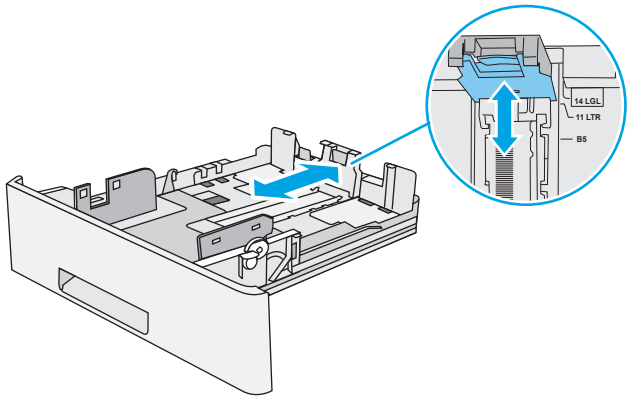

4. Қағазды науаға салыңыз. Қағаз жинағы барлық төрт бұрышында тегіс жатып, жинақ үсті ең жоғарғы көрсеткіштерден төмен орналасқанына көз жеткізіңіз.

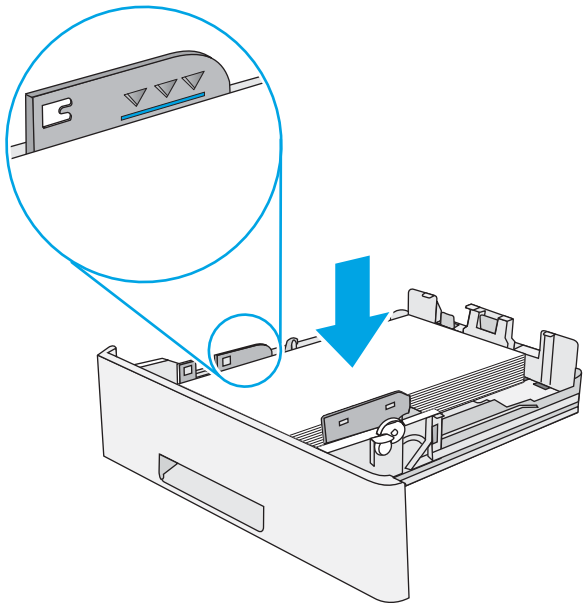

5. Қайта салып, науаны жабыңыз.

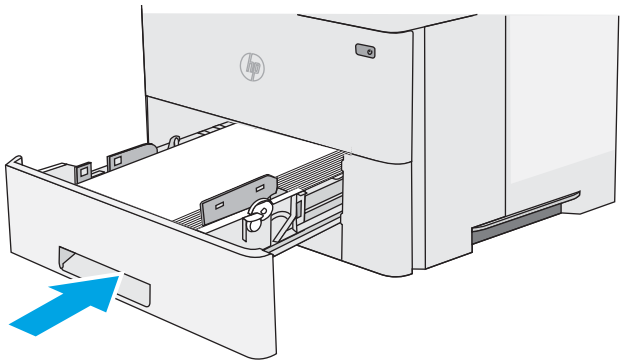

6. Принтердің сол жағында жоғарғы қақпақты босату түймесін басыңыз.

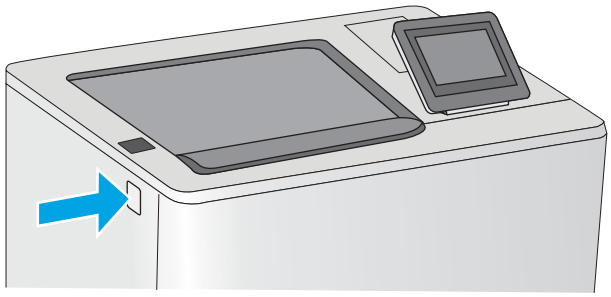

7. Алдыңғы есікті ашыңыз.

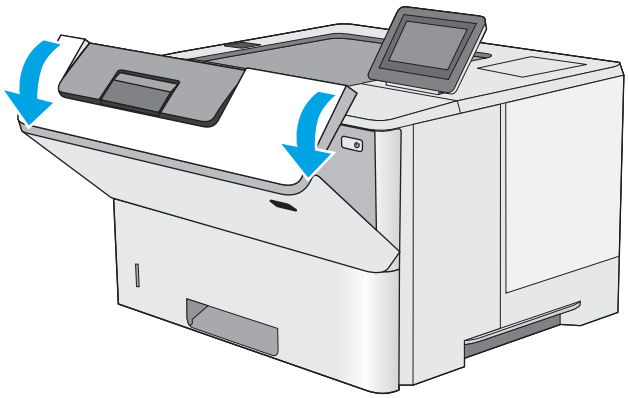

8. Тонер картриджін алып тастаңыз.

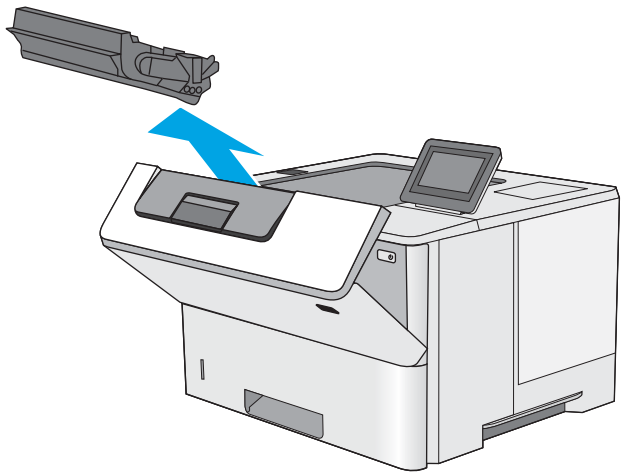

9. Кептеліске қол жеткізу қақпағын көтеріп, барлық кептелген қағазды жайлап алып тастаңыз. Қағазды жыртып алмау үшін абай болыңыз.

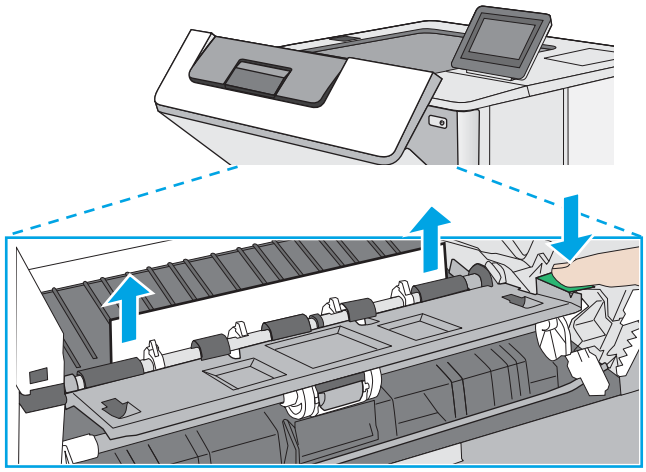

10. Тонер картриджін қайта салыңыз.

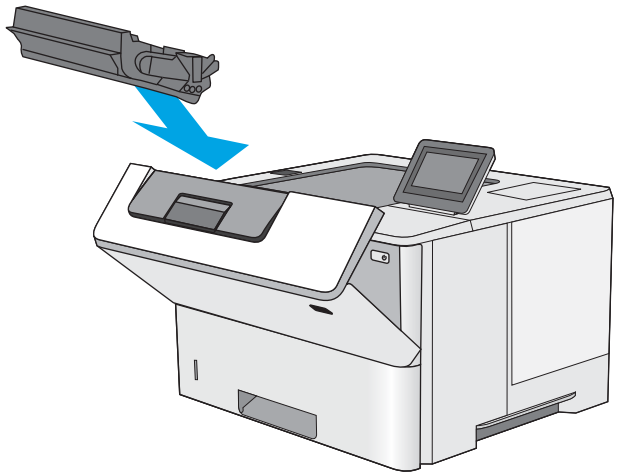

11. Алдыңғы есікті жабыңыз.

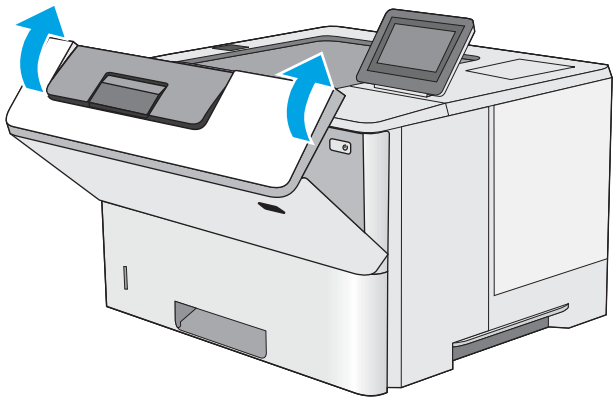

Тонер картриджінің аумағындағы кептелген қағаздарды тазалау

Тонер картриджінің аумағындағы барлық ықтимал қағаз кептелуінің орындарын тексеру үшін төмендегі процедураны пайдаланыңыз. Кептеліс орын алғанда басқару тақтасында кептелісті жоюға көмектесетін анимация көрсетіледі.

1. Принтердің сол жағында жоғарғы қақпақты босату түймесін басыңыз.

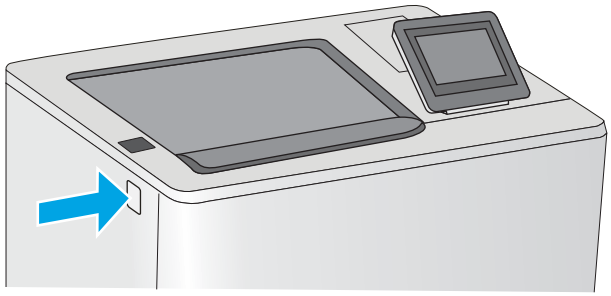

2. Алдыңғы есікті ашыңыз.

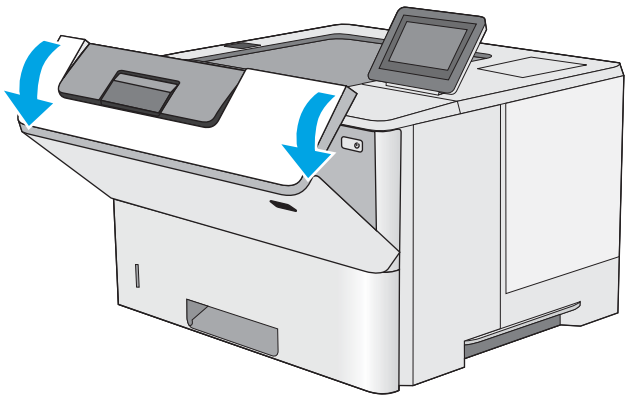

3. Тонер картриджін алып тастаңыз.

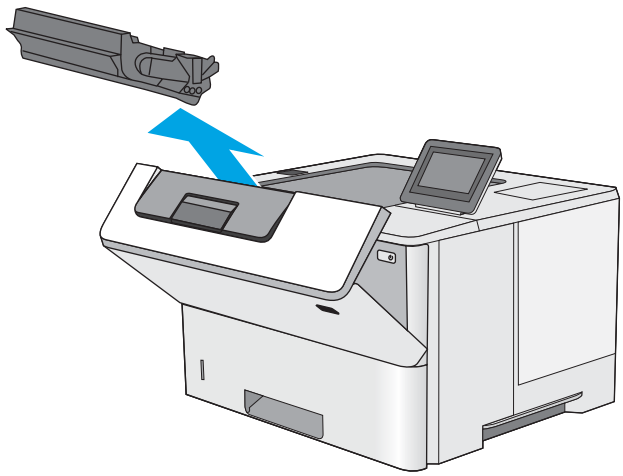

4. Кептеліске қол жеткізу қақпағын көтеріп, барлық кептелген қағазды жайлап алып тастаңыз. Қағазды жыртып алмау үшін абай болыңыз.

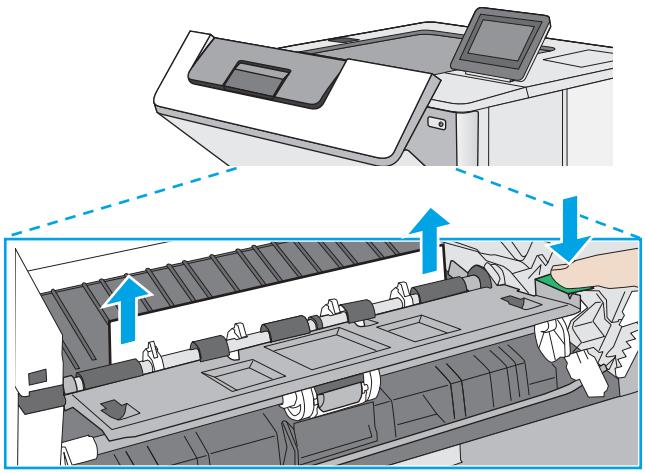

5. Тонер картриджін қайта салыңыз.

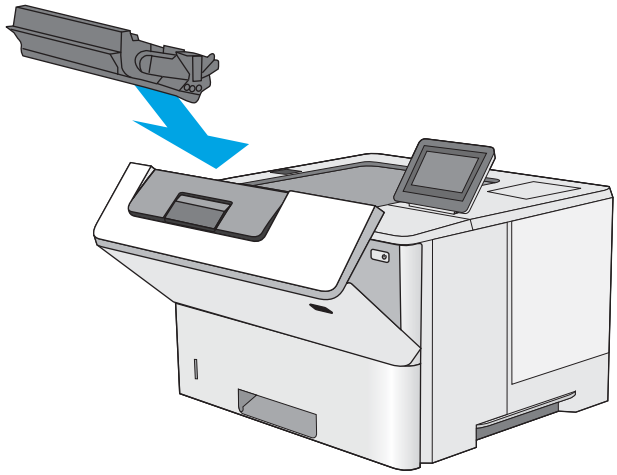

6. Алдыңғы есікті жабыңыз.

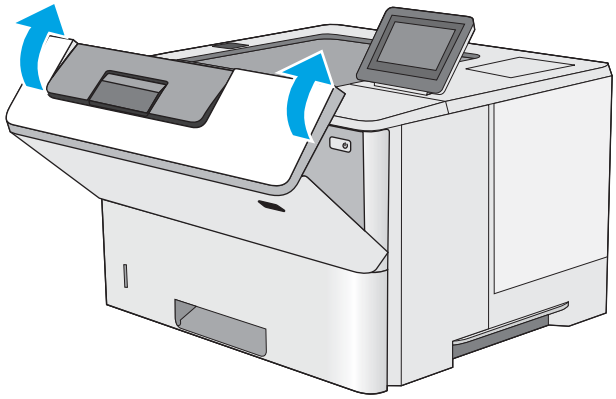

Кептелген қағаздарды артқы есіктен және термобекіткіш аумағынан алыңыз

Артқы есіктегі және термобекіткіштегі қағаз кептелістерін тазалау үшін келесі процедураны пайдаланыңыз. Кептеліс орын алғанда басқару тақтасында кептелісті жоюға көмектесетін анимация көрсетіледі.

ЕСКЕРТПЕ: Принтер жұмыс істеп тұрған кезде термобекіткіш ыстық болуы мүмкін. Тазалар алдында, термобекіткіштің салқындағанын күтіңіз.

1. Артқы есікті ашыңыз.

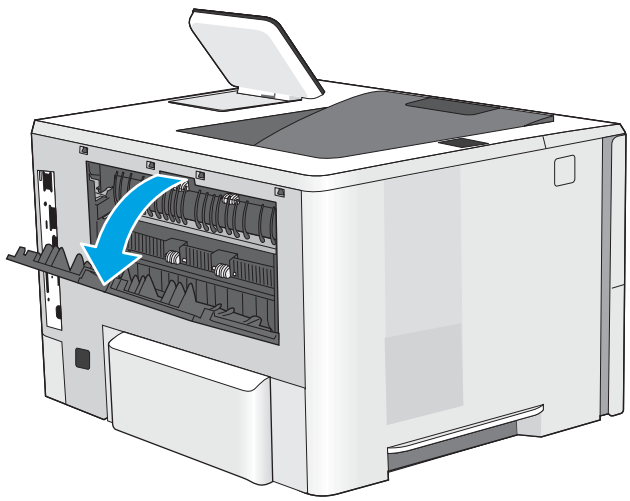

2. Кептелген қағазды алып тастаңыз.

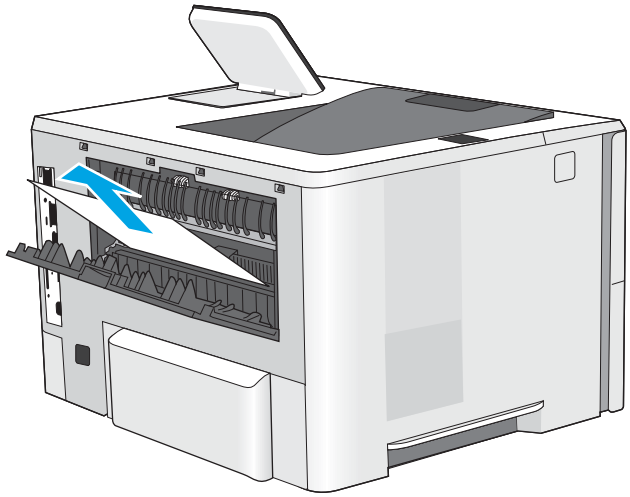

3. Артқы есікті жабыңыз

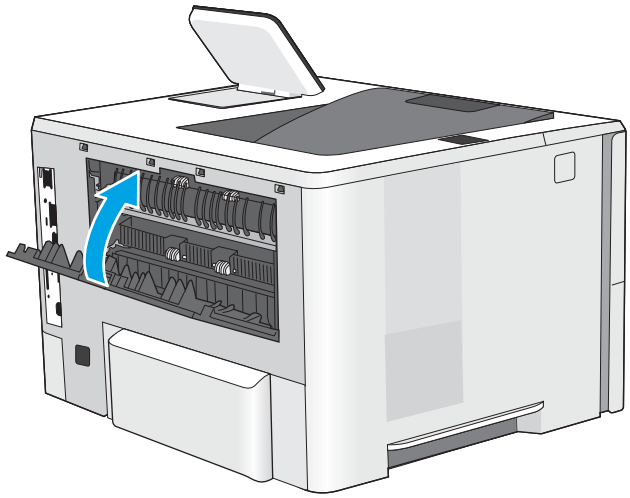

Шығыс қалтасындағы кептелген қағаздарды тазалау

Шығыс қалтасындағы барлық ықтимал қағаз кептелуінің орындарын тексеру үшін төмендегі процедураны пайдаланыңыз. Кептеліс орын алғанда басқару тақтасында кептелісті жоюға көмектесетін анимация көрсетіледі.

1. Егер қағаз шығыс қалтадан көрінсе, шығыңқы жағынан ұстап, оны тартып шығарыңыз.

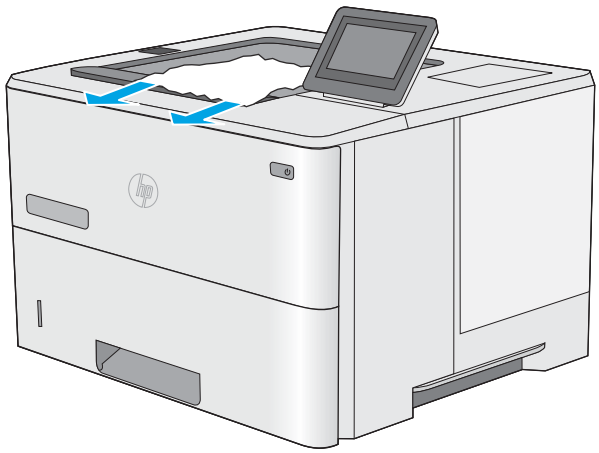

Дуплекстегіштегі кептелген қағаздарды тазалау

Автоматты дуплекстегіштегі барлық ықтимал қағаз кептелуінің орындарын тексеру үшін төмендегі процедураны пайдаланыңыз. Кептеліс орын алғанда басқару тақтасында кептелісті жоюға көмектесетін анимация көрсетіледі.

1. 2-науаны принтерден шығарып алыңыз.

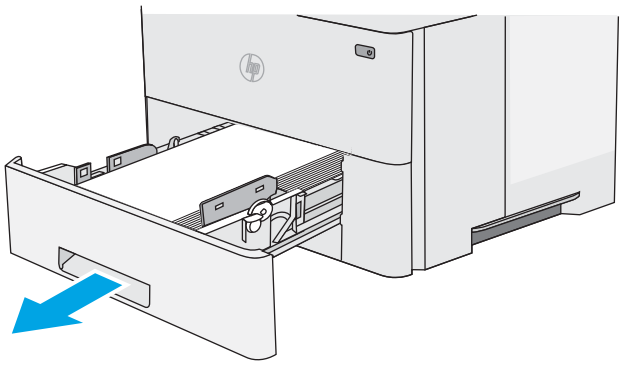

2. Дуплекс түпқоймасын шығарып алу үшін науа аймағындағы жасыл ілмекті алға қарай тартыңыз.

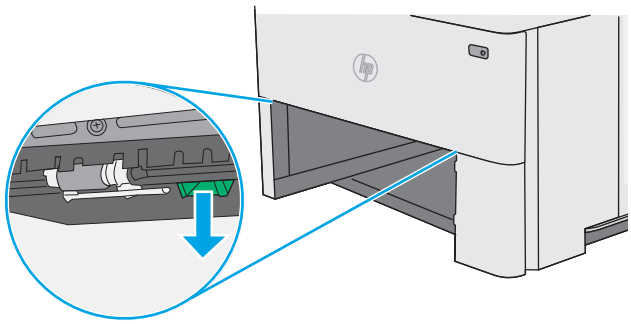

3. Кептелген қағазды алып тастаңыз.

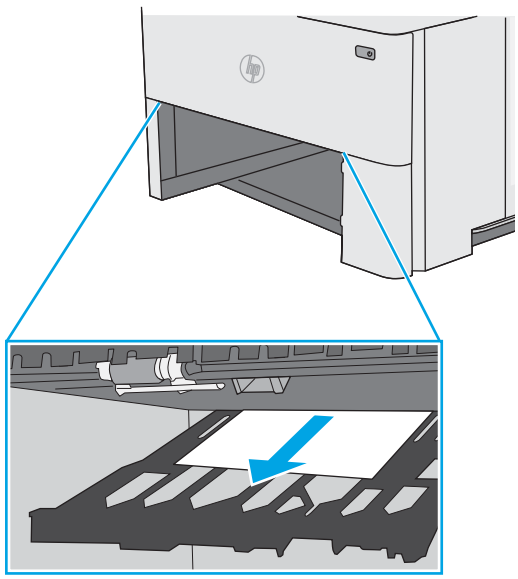

4. Дуплекс түпқоймасын жабыңыз.

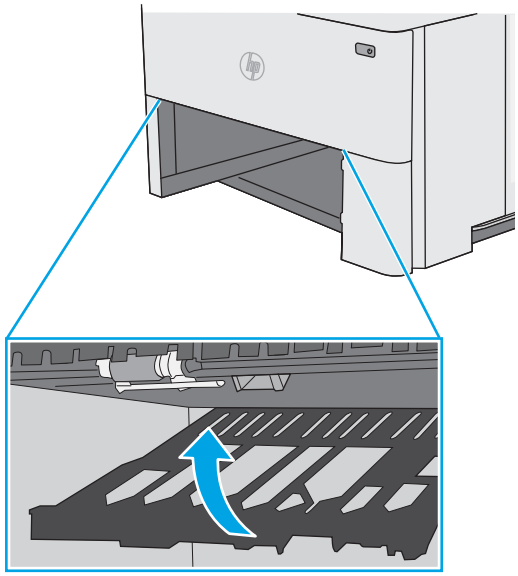

5. Қайта салып, науаны жабыңыз.

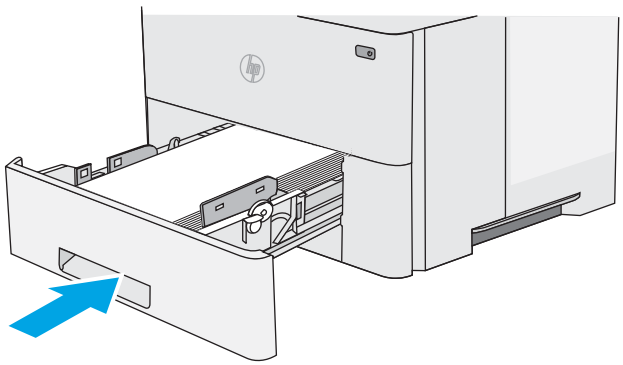

6. Артқы есікті ашыңыз.

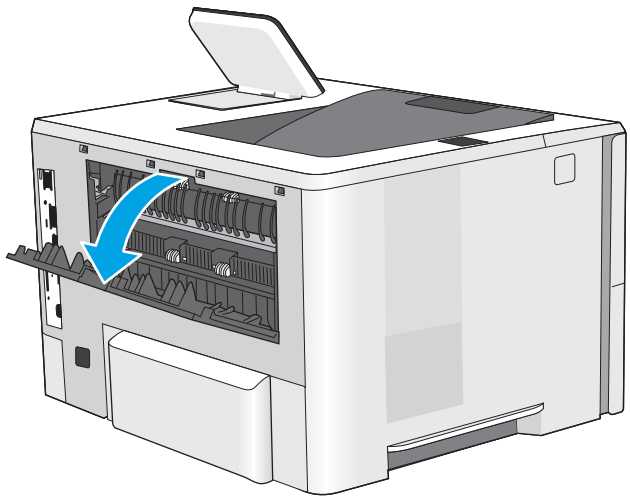

7. Кептелген қағазды алып тастаңыз.

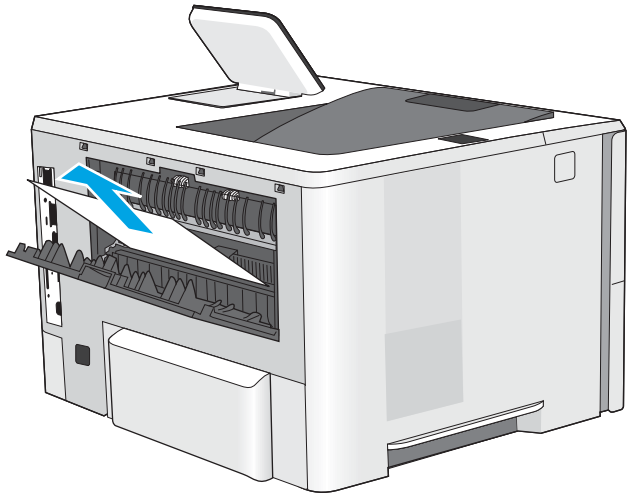

8. Артқы есікті жабыңыз

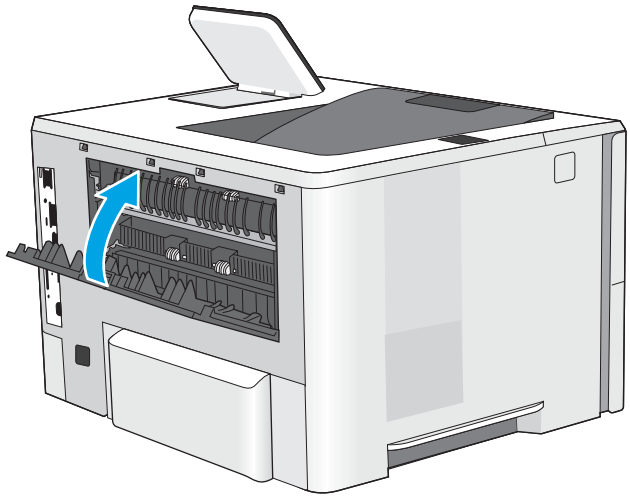

9. Принтердің сол жағында жоғарғы қақпақты босату түймесін басыңыз.

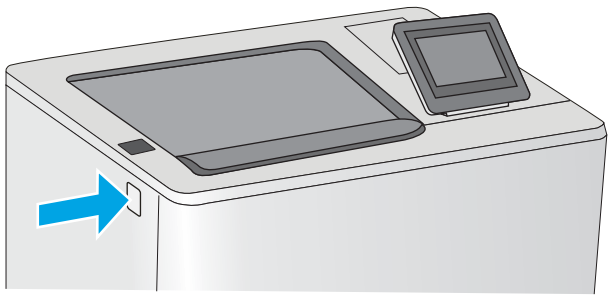

10. Алдыңғы есікті ашыңыз.

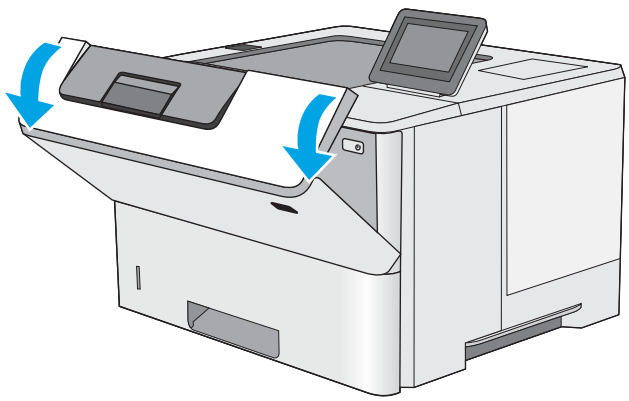

11. Тонер картриджін алып тастаңыз.

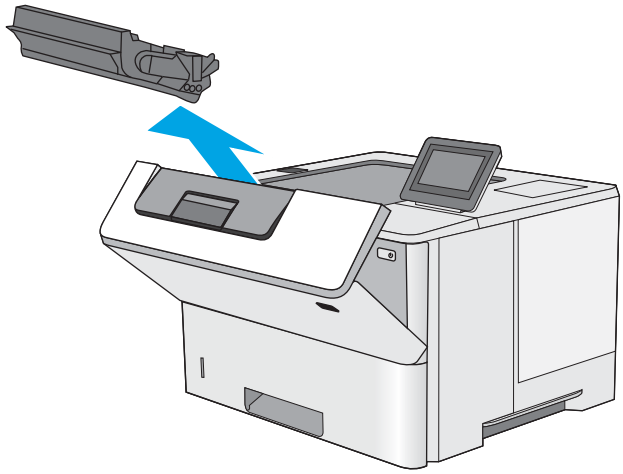

12. Кептеліске қол жеткізу қақпағын көтеріп, барлық кептелген қағазды жайлап алып тастаңыз. Қағазды жыртып алмау үшін абай болыңыз.

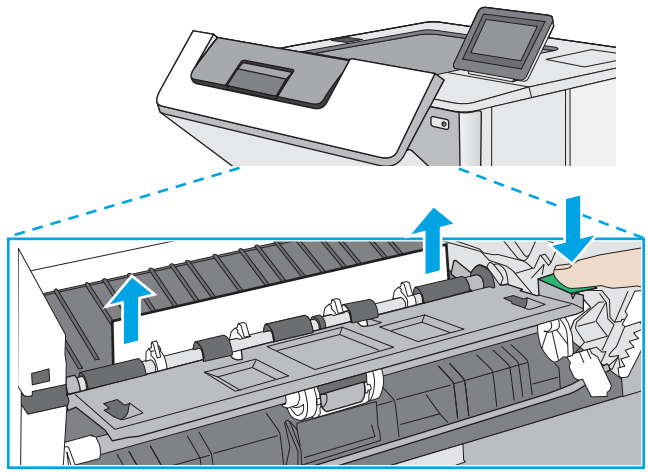

13. Тонер картриджін қайта салыңыз.

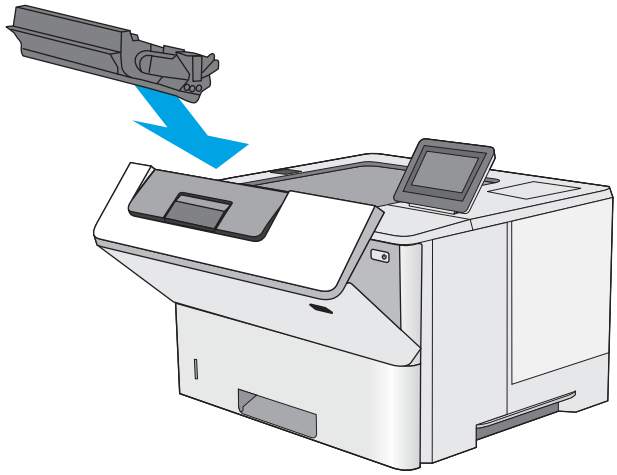

14. Алдыңғы есікті жабыңыз.

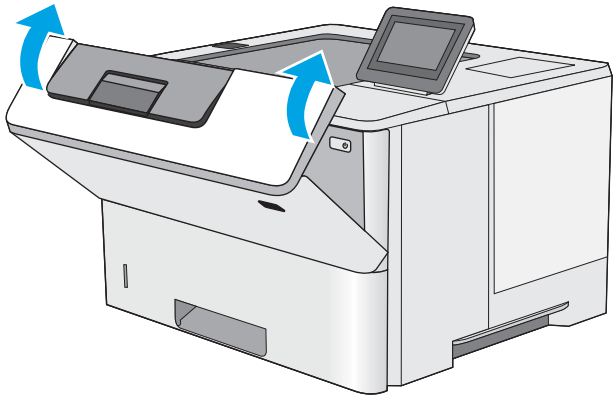

Баспа сапасын жақсарту

Кіріспе

- Әртүрлі бағдарламалық құралдан басып шығару
- Баспа тапсырмасы үшін қағаз түрінің параметрін тексеру
- Тонер картриджінің күйін тексеру
- Принтерді тазалау
- Тонер картриджін көзбен тексеру
- Қағаз бен басып шығару ортасын тексеру
- Үнемдеу режимі параметрлерін тексеру
- Басқа принтер драйверін қолданып көру

Егер принтерде баспа сапасы бойынша мәселелер болып жатса, мәселені шешу үшін келесі шешімдерді берілген ретпен қолданып көріңіз.

Әртүрлі бағдарламалық құралдан басып шығару

Басқа бағдарламалық құралдан басып шығарып көріңіз. Бет дұрыс басылып шықпаса, мәселе басып шығарып отырған бағдарламалық құралыңызға қатысты болып отыр.

Баспа тапсырмасы үшін қағаз түрінің параметрін тексеру

Қағаз түрінің параметрлерінде бағдарламадан басып шығарғанда жағылған жерлер, анық емес немесе күңгірт басып шығарылған жерлер, оралған қағаз, шашыраған тонер нүктелері, аз тонер немесе тонер сыртқа шыққан аймақтар бар-жоғын тексеріңіз.

Қағаз түрінің параметрін тексеру (Windows)

1. Бағдарламалық құралда **Басып шығару** опциясын таңдаңыз.
2. Принтерді таңдап, **Properties** (Сипаттар) немесе **Preferences** (Параметрлер) түймешігін басыңыз.
3. **Paper/Quality** (Қағаз/Сапа) жиекбелгісін таңдаңыз.
4. **Paper Type** (Қағаз түрі) ашылмалы тізіміндегі **More...** (Қосымша...) опциясын басыңыз.
5. **Type is:** (Түрі:) тармағына арналған опцияларды кеңейтіңіз.
6. Қағазды ең жақсы сипаттайтын қағаз түрлерінің санатын жайыңыз.
7. Пайдаланыстағы қағаз түрінің опциясын таңдап, **OK** түймешігін басыңыз.
8. **Document Properties** (Құжат сипаттары) тілқатысу терезесін жабу үшін **OK** түймешігін түртіңіз. Тапсырманы басып шығару үшін **Print (Басып шығару)** тілқатысу терезесіндегі **OK** түймешігін түртіңіз.

Қағаз түрінің параметрін тексеру (OS X)

1. **File (Файл)** мәзірін басыңыз, содан кейін **Print (Басып шығару)** опциясын басыңыз.
2. **Printer** (Принтер) мәзірінен принтерді таңдаңыз.

3. Әдепкіде принтер драйвері **Copies & Pages** (Көшірмелер мен беттер) мәзірін көрсетеді. Мәзірлердің ашылмалы тізімін ашыңыз да, **Finishing** (Аяқтау) мәзірін басыңыз.

4. **Media Type** (Медиа түрі) ашылмалы тізімінен бір түрді таңдаңыз.

5. **Print (Басып шығару)** түймешігін басыңыз.

Тонер картриджінің күйін тексеру

Тонер картридждерінде қалған шамамен қызмет мерзімін тексеру және қажет болса басқа ауыстыруға болатын техникалық қызмет көрсету бөліктерінің күйін тексеру үшін мына қадамдарды орындаңыз.

1-қадам: Жабдықтар күйінің бетін басып шығару

1. Принтердің басқару панеліндегі негізгі экрандағы 🏠 түймесін басыңыз.

2. Supplies (Жабдықтар) опциясын таңдаңыз.

3. Барлық жабдық элементтерінің күйі экранда беріледі.

4. Барлық жабдық элементтерінің күйін, соның ішінде жабдыққа тапсырыс беруге арналған түпнұсқа HP бөлшек нөмірінің есебін басып шығару үшін, Manage Supplies (Жабдықтарды басқару) опциясын, содан кейін Print Supplies Status (Жабдықтар күйін басып шығару) опциясын таңдаңыз.

2-қадам: Жабдықтар күйін тексеру

1. Тонер картридждерінде қалған шамамен қызмет мерзімін және қажет болса басқа ауыстыруға болатын техникалық қызмет көрсету бөліктерінің күйін тексеру үшін жабдықтар күйі есебін қараңыз.

   Басып шығару сапасының мәселелері шамаланған қызмет мерзімі аяқталатын тонер картриджін пайдаланғанда орын алуы мүмкін. Жабдық күйінің беті жабдық күйінің өте төмен екенін көрсетеді. HP жабдығы ең төменгі шегіне жеткенде, ол жабдыққа арналған HP бастапқы қорғау кепілдігі аяқталады.

   Басып шығару сапасы жарамды деңгейде болса, тонер картриджін әзірше ауыстырудың қажеті жоқ. Баспа сапасы нашарлағанда, орнына салынатын баспа картриджін дайындап қойыңыз.

   Тонер картриджін немесе басқа ауыстыруға болатын техникалық қызмет көрсету бөліктерін ауыстыру керектігін анықтасаңыз, жабдық күйінің беті түпнұсқа HP бөлігінің нөмірлерін көрсетеді.

2. Түпнұсқа HP картриджін пайдаланып жатқаныңызды көру үшін тексеріңіз.

   Түпнұсқалық HP тонер картриджінде «HP» сөздері болады немесе HP логотипі болады. HP картридждерін анықтау туралы қосымша ақпаратты www.hp.com/go/learnaboutsupplies торабынан қараңыз.

Принтерді тазалау

Тазалағыш бетті басып шығару

Басып шығару процесінің барысында қағаз, тонер және шаң бөлшектері принтер ішінде жиналуы мүмкін және тонер дақтары немесе шашырауы, жағылу, жолақтар, сызықтар немесе қайталанатын таңбалар сияқты баспа сапасының мәселелерін тудыруы мүмкін.

Принтердің қағаз жолын тазалау үшін мына қадамдарды орындаңыз.

1. Принтердің басқару панеліндегі негізгі экрандағы 🏠 түймесін басыңыз.
2. Device Maintenance (Құрылғыға техникалық қызмет көрсету) опциясын таңдаңыз.
3. Calibration/Cleaning (Калибрлеу/Тазалау) опциясын таңдап, бетті басып шығару үшін Cleaning Page (Тазалау беті) опциясын таңдаңыз.

   Принтердің басқару панелінде **Cleaning** (Тазалау) туралы хабар көрсетіледі. Осы калибрлеу бетінің басылып шығу процесі екі минутты алады. Тазалау үрдісі аяқталмайынша, принтерді ажыратпаңыз. Тазаланып болғанда, басылып шыққан қағазды алып тастаңыз.

Тонер картриджін көзбен тексеру

Әр тонер картриджін тексеру үшін мына қадамдарды орындаңыз.

1. Тонер картриджін принтерден шығарыңыз.
2. Жад микросхемасының бұзылмағанын тексеріңіз.
3. Жасып принтер барабанының бетін тексеріңіз.

   ⚠ ЕСКЕРТУ: Принтер барабанын ұстамаңыз. Принтер барабанындағы саусақ іздері баспа сапасына кері әсер етеді.

4. Бейнелеу барабанында кез келген сызықтар, саусақ іздері немесе басқа зақымдар байқалса, тонер картриджін ауыстырыңыз.
5. Тонер картриджін орнына салып, мәселенің шешілгенін көру үшін бірнеше бет басып шығарыңыз.

Қағаз бен басып шығару ортасын тексеру

1-қадам: HP қағаз ерекшеліктеріне сай келетін қағазды пайдалану

Баспа сапасының ақаулықтарының кейбіреулері HP ерекшеліктеріне сай келмейтін қағазды пайдаланудан туындайды.

- Әрқашан принтер қолдау көрсететін қағаз түрін және салмағын қолданыңыз.
- Жақсы нәтижелерге қол жеткізу үшін қағаз сапасының жақсы екендігін және кесілмегенін, кертік салынбағанын, жыртылмағанын, өте жұқа, шаң еместігін, мыжылмағанын, жарамсыз еместігін, қапсырмалардың жоқтығын және шеттерінің мыжылып немесе бүктеліп қалмағанын тексеріңіз.
- Бұрын басып шығарылмаған қағазды пайдаланыңыз.
- Жылтыр сияқты металды материалды қамтымайтын қағазды пайдаланыңыз.
- Лазерлі принтерлерге арналған қағаздарды пайдаланыңыз. Тек сиялы принтерлерде пайдалануға арналған қағазды пайдаланбаңыз.
- Тым қатты қағазды пайдаланбаңыз. Жалпы жұмсақ қағазды пайдалану ең жақсы басып шығару нәтижелерін береді.

2-қадам: Ортаны тексеру

Қоршаған орта баспа сапасына тікелей әсер етуі мүмкін және баспа сапасы немесе қағаз беру мәселелері туындауы мүмкін. Төмендегі шешімдерді орындап көріңіз:

- Принтерді ашық терезелер немесе желдеткіштер сияқты өтпе жел бар орындардан әрі жылжытыңыз.
- Принтердің принтер спецификациясынан тыс температураларға не ылғалдыққа шығарылмағанын тексеріңіз.
- Принтерді шкаф сияқты қоршалған орынға қоймаңыз.
- Принтерді тегіс әрі қатты жерге орналастырыңыз.
- Принтердің желдеткіштерін бітейтін кез келген затты алып тастаңыз. Принтер жоғарғы жағымен қоса барлық жақтарында жақсы ауа ағынының болуын қажет етеді.
- Принтерді ауадағы радиоактивті заттардан, шаңнан, будан, майдан немесе принтердің ішінде қалдық қалдыратын басқа элементтерден қорғаңыз.

Үшінші қадам: жеке науа туралануын орнату

Нақты науалардан басып шығарғанда мәтін немесе суреттер басып шығарылған бетте ортада болмаса немесе дұрыс туралanбаса, мына қададарды орындаңыз.

1. Принтердің басқару панеліндегі негізгі экрандағы 🏠 түймесін басыңыз.
2. Мына мәзірлерді ашыңыз:
   - Басқару
   - General Settings (Жалпы параметрлер)
   - Баспа сапасы
   - Суретті тіркеу
3. Реттелетін науаны таңдаңыз.
4. Print Test Page (Сынақ бетін басып шығару) опциясын таңдап, басып шығарылған беттердегі нұсқауларды орындаңыз.
5. Нәтижелерді тексеру үшін, Print Test Page (Сынақ бетін басып шығару) опциясын таңдап, қажет болса, басқа реттеулерді орындаңыз.
6. Жаңа параметрлерді сақтау үшін Save (Сақтау) түймесін түртіңіз немесе OK түймесін басыңыз.

Үнемдеу режимі параметрлерін тексеру

HP компаниясы EconoMode режимін үнемі пайдалануды ұсынбайды. EconoMode режимі үнемі пайдаланған жағдайда, тонер картриджіндегі механикалық бөліктер тонер жабдығынан ерте тозуы мүмкін. Баспа сапасы төмендей бастап, қанағаттанарлық болмаса, тонер картриджін ауыстырған жөн.

ЕСКЕРТПЕ: Бұл мүмкіндікті Windows жүйесінде PCL 6 принтер драйверімен пайдалануға болады. Сол драйверді пайдаланбаған жағдайда, бұл мүмкіндікті HP енгізілген веб-серверін пайдаланып қосуға болады.

Бүкіл бет тым күңгірт немесе тым ашық болса, мына қадамдарды орындаңыз.

1. Бағдарламалық құралда **Басып шығару** опциясын таңдаңыз.
2. Принтерді таңдап, **Properties** (Сипаттар) немесе **Preferences** (Параметрлер) түймешігін басыңыз.
3. **Paper/Quality (Қағаз/сапа)** қойындысын басып, **Print Quality (Басып шығару сапасы)** аймағын табыңыз.

4. Бүкіл бет тым күңгірт болса, мына параметрлерді пайдаланыңыз:

   - 600 dpi опциясын таңдаңыз.
   - Оны қосу үшін EconoMode құсбелгісін қойыңыз.

   Бүкіл бет тым ашық болса, мына параметрлерді пайдаланыңыз:

   - FastRes 1200 опциясын таңдаңыз.
   - Оны өшіру үшін EconoMode құсбелгісін алыңыз.

5. Document Properties (Құжат сипаттары) тілқатысу терезесін жабу үшін OK түймешігін басыңыз. Тапсырманы басып шығару үшін Print (Басып шығару) тілқатысу терезесіндегі OK түймешігін басыңыз.

Басқа принтер драйверін қолданып көру

Бағдарламалық құралдан басып шығарып жатқан болсаңыз және басып шығарылған беттерде сызбалардағы күтпеген сызықтар, мәттіннің болмауы, сызбалардың болмауы, дұрыс емес пішім немесе өзгертілген қаріптер туындаса, басқа принтер драйверін қолданып көріңіз.

HP веб-торабынан төмендегі драйверлердің кез келгенін жүктеп алыңыз: www.hp.com/support/ljM506.

HP PCL.6 драйвері HP PCL 6 драйвері HP PCL-6 драйвері	• Принтердің ықшам дискісіндегі әдепкі драйвер ретінде берілген. Басқа бір драйвер таңдамасаңыз, осы драйвер автоматты түрде орнатылады. • Барлық Windows орталары үшін ұсынылады • Пайдаланушылардың көбісіне толық оңтайлы жылдамдық пен принтер мүмкіндігін қолдауды қамтамасыз етеді • Windows орталарындағы ең жақсы жылдамдық үшін Windows Graphic Device Interface (GDI) интерфейсімен теңесетін етіп әзірленген • PCL 5 драйверіне негізделген үшінші тарап және бейімделген бағдарламалық құралдарымен толық үйлеспеуі мүмкін
HP UPD PS драйвері	• Adobe® бағдарламалық құралдарымен немесе басқа графикалық жадты көп тұтынатын бағдарламалық құралдармен басып шығару үшін ұсынылады • Postscript эмуляция қажеттіліктерін қолдауды немесе postscript флэш қаріптерін қолдауды қамтамасыз етеді

HP UPD PCL 5	• Windows жабдықтарында басып шығарудың жалпы кеңсесінде ұсынылады • Алдыңғы PCL нұсқасымен немесе ескі HP LaserJet принтерлерімен үйлесімді • Үшінші тарап немесе бейімделген бағдарламалық құралдан басып шығару үшін ең үздік таңдау • Принтерді PCL 5 (UNIX, Linux, mainframe) тіліне орнатуды қажет ететін аралас орталарда жұмыс істегенде ең үздік таңдау • Көптеген принтер үлгілерімен бірге пайдалану үшін жалғыз драйверді қамтамасыз ету үшін Windows жабдықтарымен бірлесіп пайдалануға арналған • Шағын Windows компьютерінен көптеген принтер үлгілеріне басып шығарғанда басым болады
HP UPD PCL 6	• Барлық Windows орталарында басып шығаруға ұсынылады • Пайдаланушылардың көбісіне толық оңтайлы жылдамдық пен принтер мүмкіндігін қолдауын қамтамасыз етеді • Windows орталарындағы ең жақсы жылдамдық үшін Windows Graphic Device Interface (GDI) интерфейсімен теңесетін етіп әзірленген • PCL 5 драйверіне негізделген үшінші тарап және бейімделген бағдарламалық құралдарымен толық үйлеспеуі мүмкін

Сымсыз желі мәселелерін шешу

Кіріспе

Принтердің желімен байланысып тұрғанына көз жеткізу үшін төмендегі тармақтарды тексеріңіз. Бастамас бұрын, принтердің басқару панелінен конфигурация бетін басып шығарып, осы бетте тізімделген принтердің IP мекенжайын табыңыз.

- Төмен физикалық байланыс
- Компьютер принтерге қате IP мекенжайын қолдануда
- Компьютерді принтермен байланыстыру мүмкін емес.
- Принтер желі үшін қате сілтеме және дуплекс параметрлерін пайдалануда
- Жаңа бағдарламалық құралдар үйлесімді ақаулықтарды тудыруы мүмкін.
- Компьютеріңіз немесе жұмыс компьютеріңіз дұрыс орнатылмаған.
- Принтер ажыратылған немесе басқа желі параметрлері дұрыс емес.

ЕСКЕРТПЕ: HP бір рангті желіні қолдамайды, себебі мүмкіндік Microsoft амалдық жүйелерінің функциясы болып табылады және HP баспа драйверлері емес. Қосымша ақпарат алу үшін, Microsoft корпорациясының www.microsoft.com веб-торабына өтіңіз.

Төмен физикалық байланыс

1. Дұрыс ұзындықтағы кабельді пайдаланып, принтердің дұрыс желілік портқа жалғанғанын тексеріңіз.
2. Кабельдің қауіпсіз жалғанғанын тексеріңіз.
3. Принтердің артқы жағындағы желілік портқа қосатын жерді қарап, сарғыш түсті жұмыс шамы және жасыл түсті күй шамы жанып тұрғанын тексеріңіз.
4. Егер ақаулық шешілмесе, концентраторға басқа кабельді немесе портты қолданып көріңіз.

Компьютер принтерге қате IP мекенжайын қолдануда

1. Принтердің сипаттарын ашып, **Ports** қойындысын басыңыз. Принтерге ағымдағы IP мекенжайының таңдалғанын тексеріңіз. Принтердің IP мекенжайын принтердің конфигурация бетінен табыңыз.
2. Принтерді HP компаниясының стандартты TCP/IP порты арқылы орнатқан болсаңыз, **Always print to this printer, even if its IP address changes** (IP мекенжайы өзгерсе де, әрқашан осы принтерге басып шығару) тармағын таңдаңыз.
3. Принтерді Microsoft компаниясының стандартты TCP/IP порты арқылы орнатқан болсаңыз, IP мекенжайының орнына хост атын қолданыңыз.
4. Егер IP мекенжайы дұрыс болса, принтерді жойып, оны қайта қосыңыз.

Компьютерді принтермен байланыстыру мүмкін емес.

1. Желі ақпаратын жіберу арқылы желі байланысын тексеріңіз.
   a. Компьютерде пәрмен жолы терезесін ашыңыз.

- Windows жүйесі үшін **Пуск (Бастау)** түймешігін басып, **Запустить (Іске қосу)** пәрменін таңдап, `cmd` деп теріңіз де, Enter пернесін басыңыз.
- OS X үшін **Applications** (Қолданбалар), одан кейін **Utilities** (Қызметтік бағдарламалар) тармағына өтіп, **Terminal** (Терминал) мәзірін ашыңыз.

ә. Принтерге IP мекенжайынан кейін келетін `ping` ақпаратын енгізіңіз.

б. Егер терезе ақпарат жіберу уақытын көрсетсе, онда желі жұмыс істейді.

2. Егер ақпарат жіберу пәрмені орындалмаса, желілік хабтардың қосылып тұрғанын тексеріңіз, одан кейін желі параметрлерінің, принтердің және компьютердің бір желіге конфигурацияланғанын тексеріңіз.

Принтер желі үшін қате сілтеме және дуплекс параметрлерін пайдалануда

HP бұл параметрлерді автоматты режимде (әдепкі параметр) қалдыруды ұсынады. Егер осы параметрлерді өзгертсеңіз, оларды желі үшін де өзгерту қажет.

Жаңа бағдарламалық құралдар үйлесімді ақаулықтарды тудыруы мүмкін.

Жаңа бағдарламалық құралдардың дұрыс орнатылғанын және олардың дұрыс принтер драйверін қолданатындығын тексеріңіз.

Компьютеріңіз немесе жұмыс компьютеріңіз дұрыс орнатылмаған.

1. Желілік драйверлерді, принтер драйверлерін және желінің қайта бағыттау параметрлерін тексеріңіз.
2. Амалдық жүйенің дұрыс конфигурацияланғанын тексеріңіз.

Принтер ажыратылған немесе басқа желі параметрлері дұрыс емес.

1. Желі протокол күйін тексеру үшін конфигурациялау бетін қайтадан қарап шығыңыз. Қажет болған жағдайда оны қосыңыз.
2. Қажет болса, желі параметрлерін қайтадан реттеңіз.

Индекс

Таңбалар/Сандар

1-науа
- кептелгендерді тазалау 91
- конверттерді салу 24
- қағаз бағыты 19

2-науа
- кептелістерді тазалау 93

2-науаға және 550 парақтық науалар
- салу 20

2-науа және 550 парақтық науалар
- қағаз бағыты 22

550 парақтық қағаз науалары
- бөлшек нөмірлері 26

550 парақтық науа
- кептелістерден тазалау 93

А

акустикалық ерекшеліктер 15

ақауларды жою
- желі ақаулары 111
- кептелістер 91
- қағазды беру ақаулары 84
- сымды желі 111

ақауларды жою құралдары
- HP енгізілген веб-сервері 58

ақпарат беттері
- HP енгізілген веб-сервері 56

анықтама, басқару панелі 79

Анықтама түймесі
- орынды орнату 4, 5

арнайы қағаз
- басып шығару (Windows) 37

артқы есік
- кептелістерді тазалау 98

ауыстыру
- тонер картриджі 29

Ә

әдепкі шлюз, параметр 65

Б

бағдарлама
- HP утилитасы 62

балама бланк режимі 19, 22

басқару панелі
- анықтама 79

басқару тақтасы
- орны 2
- орынды орнату мүмкіндіктері 4, 5

басқа сілтемелер
- HP енгізілген веб-сервері 60

баспа драйверлері, қолдау көрсетілетін 8

баспа құралы
- 1-науаға салу 18

басып шығару
- USB сақтау керек-жарақтарынан 50
- сақталған тапсырмалар 44

басып шығару жұмыстарын сақтау 42

басып шығару параметрлері
- HP ендірілген веб-сервері 57

бет/парақ
- таңдау (Mac) 40
- таңдау (Windows) 37

бет минутына 7

бөлшек нөмірлері
- жабдықтар 27
- қосалқы бөлшектер 27
- қосалқы құралдар 26
- тонер картридждері 27

бір параққа бірнеше бет
- басып шығару (Mac) 40
- басып шығару (Windows) 37

В

Веб сайттарда
- тұтынушыларды қолдау 78

Веб-тораптар
- HP Web Jetadmin, жүктеп алу 74

веб-шолғыш талаптары
- HP ендірілген веб-сервері 54

Д

драйверлер, қолдау көрсетілетін 8

дуплекстегіш
- кептелістерді жою 100

дуплекстеу
- қолмен (Mac) 39
- қолмен (Windows) 36

дуплексті баспа (екі жақты)
- Windows 36

дуплексті басып шығару
- Mac 39

дуплексті басып шығару (екі жағына)
- параметрлері (Windows) 36

Е

екі жағына басып шығару
- қолмен, Windows 36
- параметрлер (Windows) 36

екі жақты баспа
- Mac 39
- Windows 36

екі жақты басып шығару
- Mac 39
- Windows 36

Енгізілген веб-сервері
- ашу 64

Ендірілген веб-сервер (EWS)
- кілтсөздерді орнату 68

Ендірілген веб-сервер (EBC)
мүмкіндіктері 54
Ендірілген веб-сервері (EWS)
желі байланысы 54

Ж

жабдықтар
бөлшек нөмірлері 27
күй, Mac жүйесіне арналған HP утилитасымен көру 62
тапсырыс беру 26
төмен болғанда пайдалану 82
төменгі шек параметрлері 82
жабдықтарды
тонер картриджін ауыстыру 29
жабдықтар күйі 106
жад
қамтылған 7
жад чипі (тонер)
орынды орнату 29
жалпы конфигурация
HP енгізілген веб-сервері 56
жапсырмалар
басып шығару (Windows) 37
Жаңарту түймесі
орынды орнату 5
желі
өнімнің атауы, өзгерту 64
параметрлер, көру 64
параметрлер, өзгерту 64
желідегі анықтама, басқару тақтасы 79
желілер
HP Web Jetadmin 74
IPv4 мекенжайы 65
IPv6 мекенжайы 66
әдепкі шлюз 65
қолдау көрсетіледі 7
ішкі желі маскасы 65
желілік байланыс жылдамдығы параметрлері, өзгерту 66
желілік дуплекстеу параметрлері, өзгерту 66
желіні басқару 64
Желі түймесі
орынды орнату 5
жергілікті желі (LAN)
орынды орнату 4
жою
сақталған тапсырмалар 45
жүйеге қойылатын
ең аз талаптар 11
жүйе талаптары
HP ендірілген веб-сервері 54
жылдамдық, оңтайландыру 71

З

зауыттық параметрлерді қалпына келтіру 80

И

интерфейстік порттар
орны 4

К

картридж
ауыстыру 29
картриджде
тапсырыс нөмірлері 29
кептелгендер
тонер картриджі аумағы 96
кептелу
дуплексер 100
термобекіткіш 98
кептелулер
себептері 91
кептелістер
1-науа 91
2-науа 93
550 парақтық науалар 93
автожылжу 91
артқы есік 98
орны 90
шығару қалтасы 99
конверттер
1-науаға салу 18
бағдар 19
конверттер, салу 24
күй
HP утилитасы, Mac 62

Қ

қағаз
1-науа бағдар 19
1-науаны салу 18
2-науаға және 550 парақтық науаларға салу 20
2-науа және 550 парақтық науалардағы бағыт 22
кептелістер 91
таңдау 107
қағаз, тапсырыс беру 26
қағазды тартып алу ақаулары шешу 84, 86
қағаздың кептелуі
орындары 90
қағаз науалары
бөлшек нөмірлері 26
қағаз түрлері
таңдау (Mac) 40
қағаз түрі
таңдау (Windows) 37
қаріптер
жүктеп салу, Mac 62
қатты диск
бөлшек нөмірі 26
қатты дискілер
шифрланған 70
қауіпсіздік
шифрланған қатты диск 70
Қауіпсіздік параметрлері
HP ендірілген веб-сервері 58, 59
қолдау
онлайн 78
қолмен дуплекстеу
Mac 39
Windows 36
қосалқы бөлшектер
бөлшек нөмірлері 27
қосалқы құралдар
бөлшек нөмірлері 26
тапсырыс беру 26
қосу/өшіру түймесі
орынды орнату 2
қуат көзімен байланыс
орны 3
қуат қосқышы
орынды орнату 2
қуатты пайдалану
1 Ватт немесе одан аз 71
қуатты пайдалану, оңтайландыру 71
құлып
форматтау құрылғысы 70
құпия басып шығару 42

М

микробағдарлама
жаңарту, Mac 62

мобильді басып шығару
Android құрылғылары 48
мобильді басып шығару, қолдау көрсетілетін бағдарламалық құрал 11
мөлдір үлдірлер
басып шығару (Windows) 37

Н
науа, шығыс
орны 2
науалар
қамтылған 7
орны 2
сыйымдылық 7
Негізгі түймесі
орынды орнату 4, 5

О
онлайн қолдауы 78
операциялық жүйелер, қолдау көрсетілетін 8
Оңай ашылатын USB құрылғысынан басып шығару 50

Ө
өлшемдер, принтер 12
өнім нөмірі
орын анықтау 3

П
параметрлер
зауыттық қалпына келтіру 80
пернетақта
орны 2
порттар
орны 4
принтер күйі 4, 5
пішімдегіш
орынды орнату 3

С
сақталған тапсырмалар
басып шығару 44
жасау (Mac) 44
жасау (Windows) 42
жою 45
сақтау,тапсырмаларды
Mac параметрлері 44
салмағы, принтер 12
салу
1-науадағы қағаз 18
2-науадағы және 550 парақтық науалардағы қағаз 20
сериялық нөмір
орны 3
сипаттамалары
электрлік және дыбыстық 15
сия жинау бөлігі
орны 3
сымсыз баспа сервері
бөлшек нөмірі 26

Т
тазалау
қағаз жолы 106
тапсырмалар,сақталған
Mac параметрлері 44
басып шығару 44
жасау (Windows) 42
жою 45
тапсырмаларды сақтау
Windows жүйесінде 42
тапсырыс беру
жабдықтар мен қосалқы құралдар 26
термобекіткіш
кептелістерді жою 98
техникалық қолдау
онлайн 78
Тоқтату түймесі
орынды орнату 4, 5
тонер картридждері
бөлшек нөмірлері 27
тапсырыс нөмірлері 29
тонер картриджі
ауыстыру 29
құрамдас бөліктер 29
төмен болғанда пайдалану 82
төменгі шек параметрлері 82
тонер картриджінің аумағы
кептелгендерді тазалау 96
тонер картриджінің күйі 106
тұтынушыларды қолдау
онлайн 78
Тілді таңдау түймесі
орынды орнату 5
тірек
бөлшек нөмірі 26

Ұ
ұйқы режимі 71
Ұйқы түймесі
орынды орнату 5

Ф
файл жүктеп салу, Mac 62
факс порты
орынды орнату 4

Ш
шлюз, әдепкі параметрлер 65
шолғыш талаптары
HP ендірілген веб-сервері 54
шығыс қалтасы
кептелгендерді тазалау 99
орны 2

І
Ішкі веб-сервер
желі параметрлерін өзгерту 64
өнімнің атауын өзгерту 64
ішкі желі маскасы 65

Э
электрлік ерекшеліктер 15
энергияны
тұтынуы 15

A
AirPrint 48
Android құрылғылары
басып шығару 48

B
Bonjour
анықтау 54

E
EconoMode параметрі 108
Ethernet (RJ-45)
орынды орнату 4
Explorer, қолдау көрсетілетін нұсқалар
HP ендірілген веб-сервері 54

H
Hi-Speed USB 2.0 баспа порты
орынды орнату 4
HP ePrint 46

HP ePrint бағдарламалық құралы 47
HP Web Jetadmin 74
HP веб-қызметтері
  қосу 59
HP енгізілген веб-сервері
  ақауларды жою құралдары 58
  ақпарат беттері 56
  ашу 64
  басқа сілтемелер 60
  жалпы конфигурация 56
HP ендірілген веб-сервері
  HP веб-қызметтері 59
  басып шығару параметрлері 57
  қауіпсіздік параметрлері 58, 59
HP ендірілген веб-сервері (EWS)
  желі байланысы 54
HP ендірілген веб-сервері (EBC)
  мүмкіндіктері 54
HP Тұтынушыларды қорғау 78
HP утилитасы 62
HP утилитасы, OS X 62
HP ішкі веб-сервері
  желі параметрлерін өзгерту 64
  өнімнің атауын өзгерту 64

I
Internet Explorer, қолдау көрсетілетін нұсқалар
  HP ендірілген веб-сервері 54
IPsec 69
IPv4 мекенжайы 65
IPv6 мекенжайы 66
IP қауіпсіздігі 69

J
Jetadmin, HP Web 74

L
LAN порты
  орны 4

M
Mac драйверінің параметрлері
  тапсырмаларды сақтау 44
Mac жүйесіне арналған HP утилитасы
  Bonjour 62
  мүмкіндіктер 62

N
Near Field Communication арқылы басып шығару 48
Netscape Navigator, қолдау көрсетілетін нұсқалар
  HP ендірілген веб-сервері 54
NFC арқылы басып шығару 48
NFC қосалқы құралы
  бөлшек нөмірі 26

O
OS X
  HP утилитасы 62

R
RJ-45 порты
  орны 4

S
Sign In (Кіру) түймесі
  орынды орнату 5
Sign Out (Шығу) түймесі
  орынды орнату 5

T
TCP/IP
  IPv4 параметрлерін қолмен реттеу 65
  IPv6 параметрлерін қолмен реттеу 66

U
USB порттары, таңдаулы
  бөлшек нөмірі 26
USB порты
  қосу 50
  орны 4
USB сақтау керек-жарақтары
  басып шығару 50

W
Wi-Fi Direct арқылы басып шығару 48